NRW®
DRIVE TECHNOLOGIES

A-F SERIEN

Stirnradgetriebemotoren

ALLGEMEINE STUCKLISTE

DE

www.nrwdrivetechnologies.com

Eine änderung in diesem Katalog der Technischen Werte sowie
Daten und Maßen und Gewichte bleiben vorbehalten

NRW®

DRIVE TECHNOLOGIES

NRW®
DRIVE TECHNOLOGIES

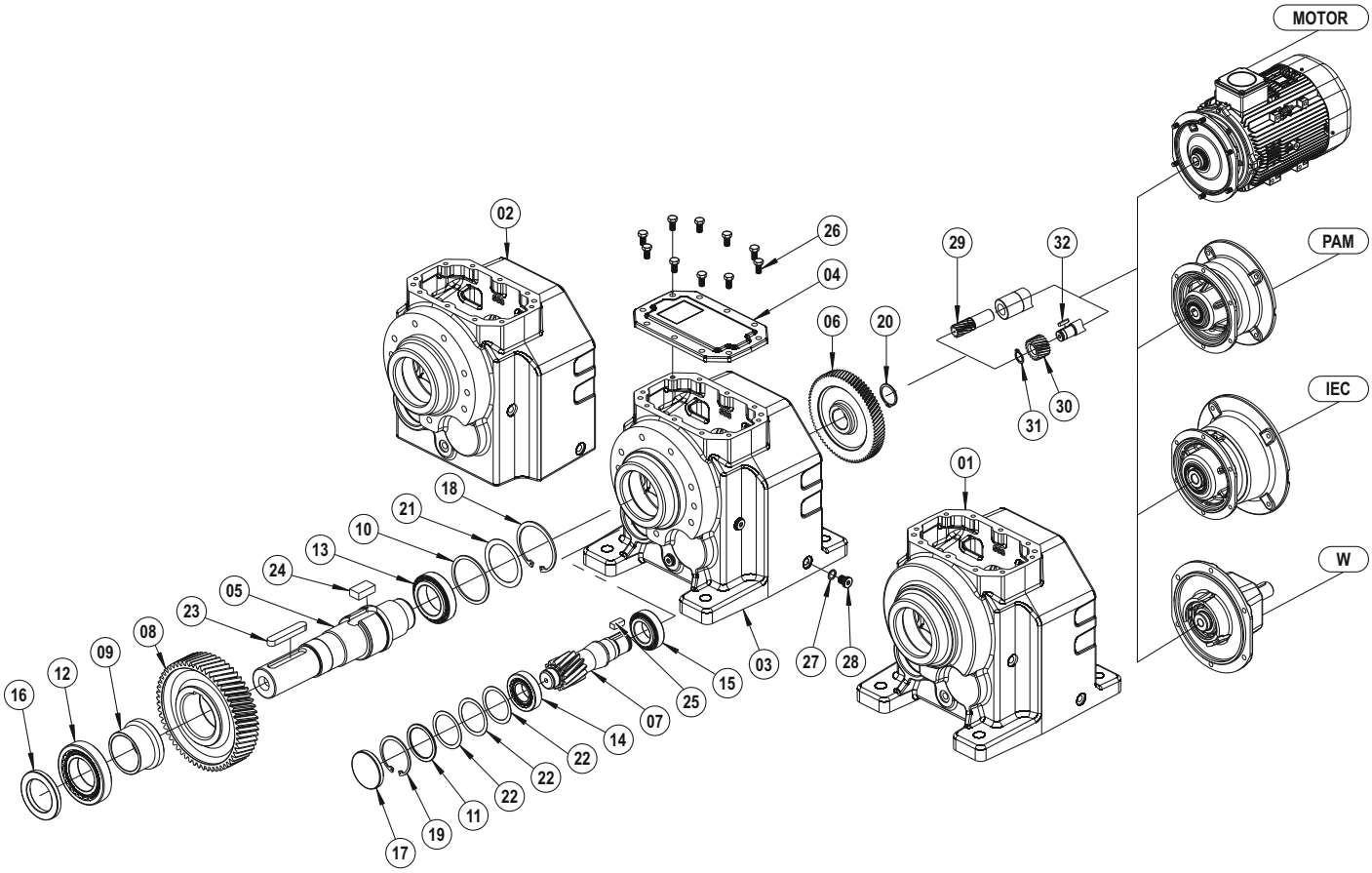

01 A Gehäuse
02 F Gehäuse
03 AF Gehäuse
04 Abdeckung
05 Abtriebswelle
06 Antriebsrad
07 Ritzelwelle
08 Abtriebsrad
09 Distanzbuchse
10 Distanzscheibe
11 Distanzscheibe
12 Kugellager
13 Kugellager
14 Kugellager
15 Kugellager
16 Öldichtung
17 Ölabdeckung
18 Sicherungsring (DIN 472)
19 Sicherungsring (DIN 472)
20 Sicherungsring (DIN 471)
21 Passscheibe (DIN 988)
22 Passscheibe (DIN 988)
23 Passfeder (DIN 6885)
24 Passfeder (DIN 6885)
25 Passfeder (DIN 6885)
26 Verschrauben (DIN 933)
27 Distanzscheibe (DIN 7603)
28 Ölstöpsel (DIN 908)
29 Antriebsritzel
30 Antriebsritzel (Mit Passfeder)
31 Sicherungsring (DIN 471)
32 Passfeder (DIN 6885)

A / F / AF 253 ... 903

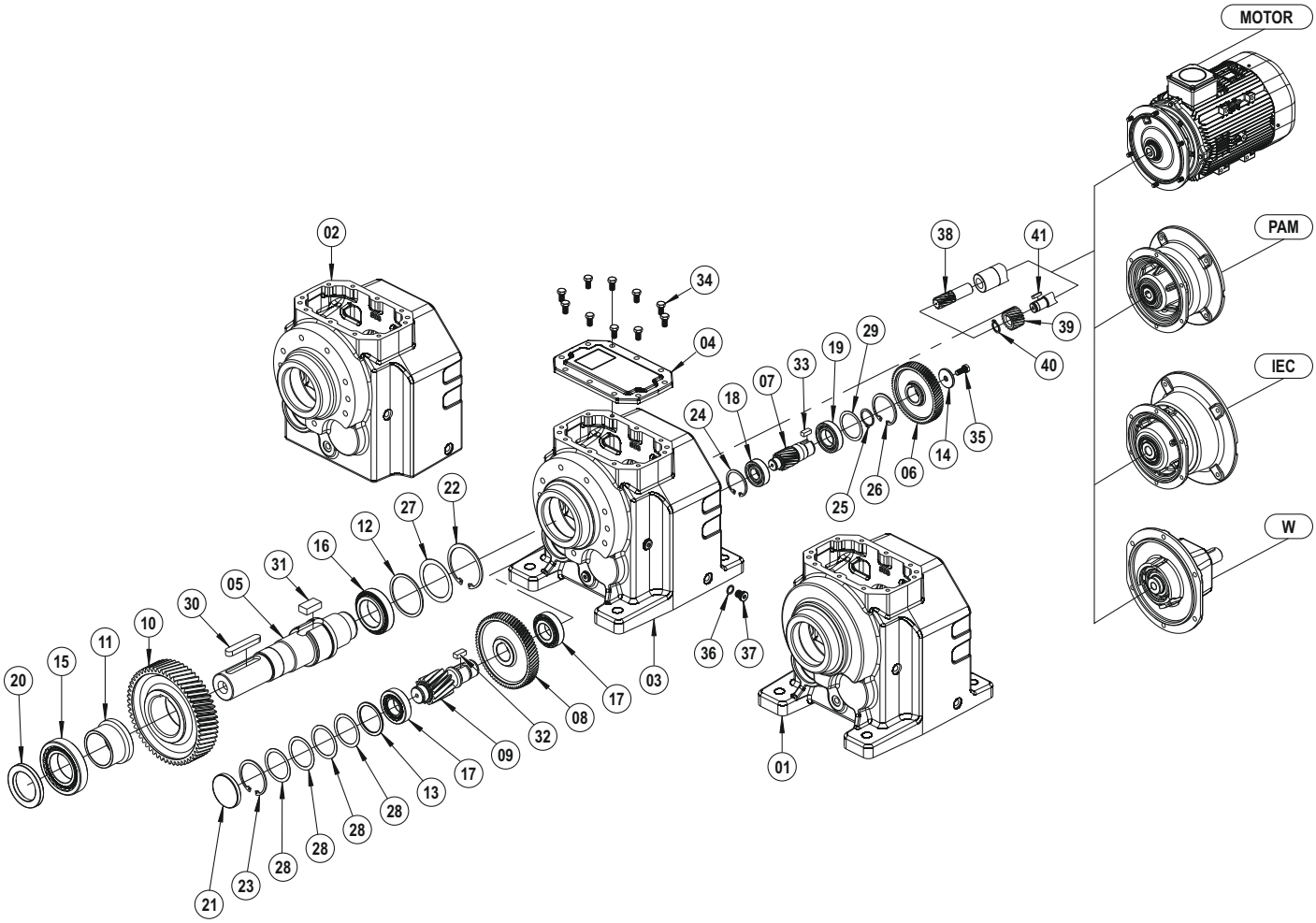

01	A Gehäuse	**22**	Sicherungsring (DIN 472)
02	F Gehäuse	**23**	Sicherungsring (DIN 472)
03	AF Gehäuse	**24**	Sicherungsring (DIN 472)
04	Abdeckung	**25**	Sicherungsring (DIN 471)
05	Abtriebswelle	**26**	Sicherungsring (DIN 472)
06	Antriebsrad	**27**	Passscheibe (DIN 988)
07	Ritzelwelle	**28**	Passscheibe (DIN 988)
08	Abtriebsrad	**29**	Passscheibe (DIN 988)
09	Ritzelwelle	**30**	Passfeder (DIN 6885)
10	Abtriebsrad	**31**	Passfeder (DIN 6885)
11	Distanzbuchse	**32**	Passfeder (DIN 6885)
12	Distanzscheibe	**33**	Passfeder (DIN 6885)
13	Distanzscheibe	**34**	Verschrauben (DIN 933)
14	Distanzscheibe	**35**	Verschrauben (DIN 933)
15	Kugellager	**36**	Distanzscheibe (DIN 7603)
16	Kugellager	**37**	Ölstöpsel (DIN 908)
17	Kugellager	**38**	Antriebsritzel
18	Kugellager	**39**	Antriebsritzel (Mit Passfeder)
19	Kugellager	**40**	Sicherungsring (DIN 471)
20	Öldichtung	**41**	Passfeder (DIN 6885)
21	Ölabdeckung		

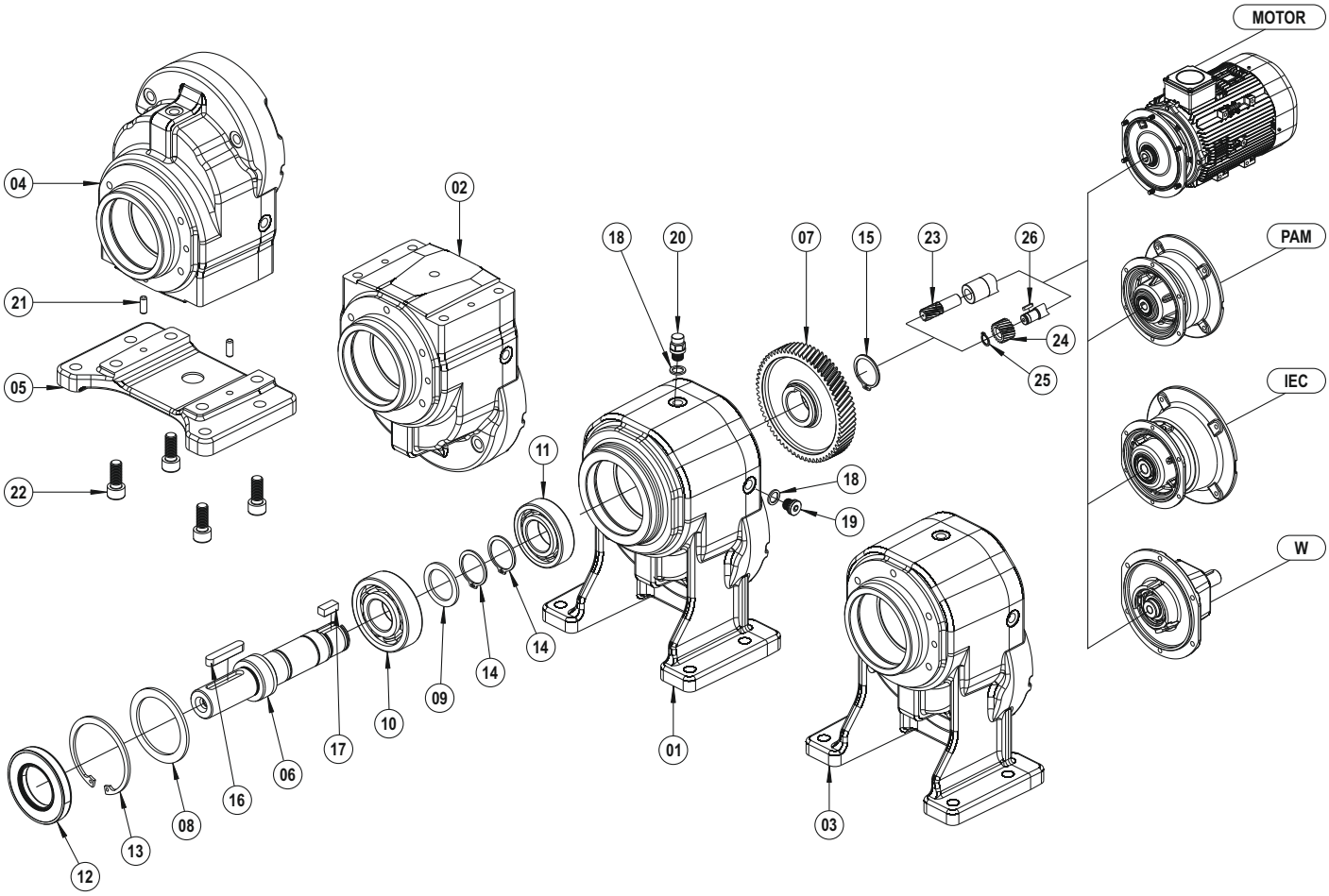

01 A Gehäuse
02 F Gehäuse
03 AF Gehäuse
04 AF-F-M Gehäuse
05 Fuss
06 Abtriebswelle
07 Antriebsrad
08 Distanzscheibe
09 Distanzscheibe
10 Kugellager
11 Kugellager
12 Öldichtung
13 Sicherungsring (DIN 472)
14 Sicherungsring (DIN 472)
15 Sicherungsring (DIN 471)
16 Passfeder (DIN 6885)
17 Passfeder (DIN 6885)
18 Distanzscheibe (DIN 7603)
19 Ölstöpsel (DIN 908)
20 Entlüftungsstopfen
21 Bolzen
22 Verschrauben (DIN 912)
23 Antriebsritzel
24 Antriebsritzel (Mit Passfeder)
25 Sicherungsring (DIN 471)
26 Passfeder (DIN 6885)

A / F / AF 202 ... 202G

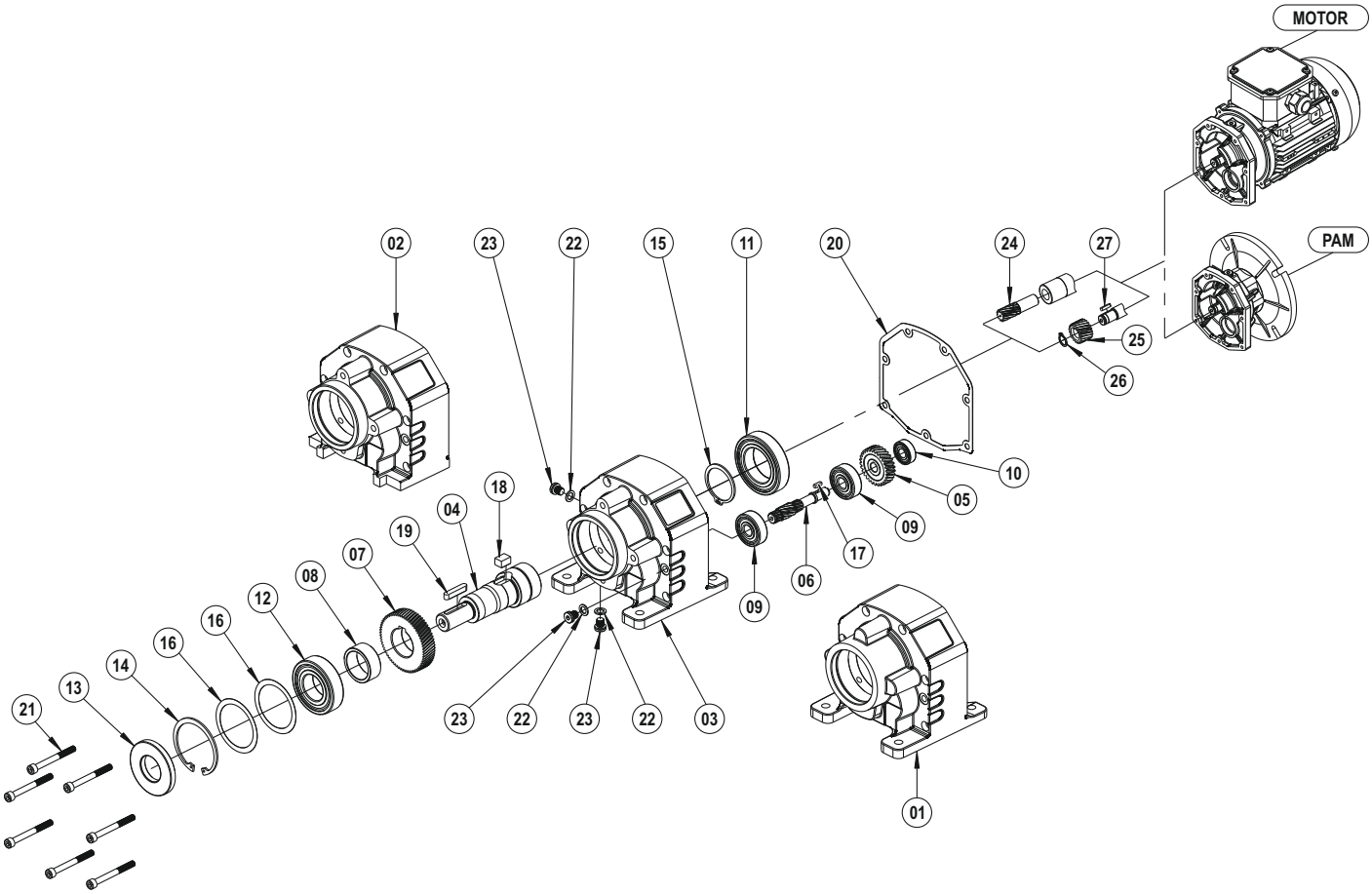

01 A Gehäuse
02 F Gehäuse
03 AF Gehäuse
04 Abtriebswelle
05 Antriebsrad
06 Ritzelwelle
07 Abtriebsrad
08 Distanzbuchse
09 Kugellager
10 Kugellager
11 Kugellager
12 Kugellager
13 Öldichtung
14 Sicherungsring (DIN 472)
15 Sicherungsring (DIN 471)
16 Passscheibe (DIN 988)
17 Passfeder (DIN 6885)
18 Passfeder (DIN 6885)
19 Passfeder (DIN 6885)
20 Dichtung
21 Verschrauben (DIN 912)
22 Distanzscheibe (DIN 7603)
23 Ölstöpsel (DIN 908)
24 Antriebsritzel
25 Antriebsritzel (Mit Passfeder)
26 Sicherungsring (DIN 471)
27 Passfeder (DIN 6885)

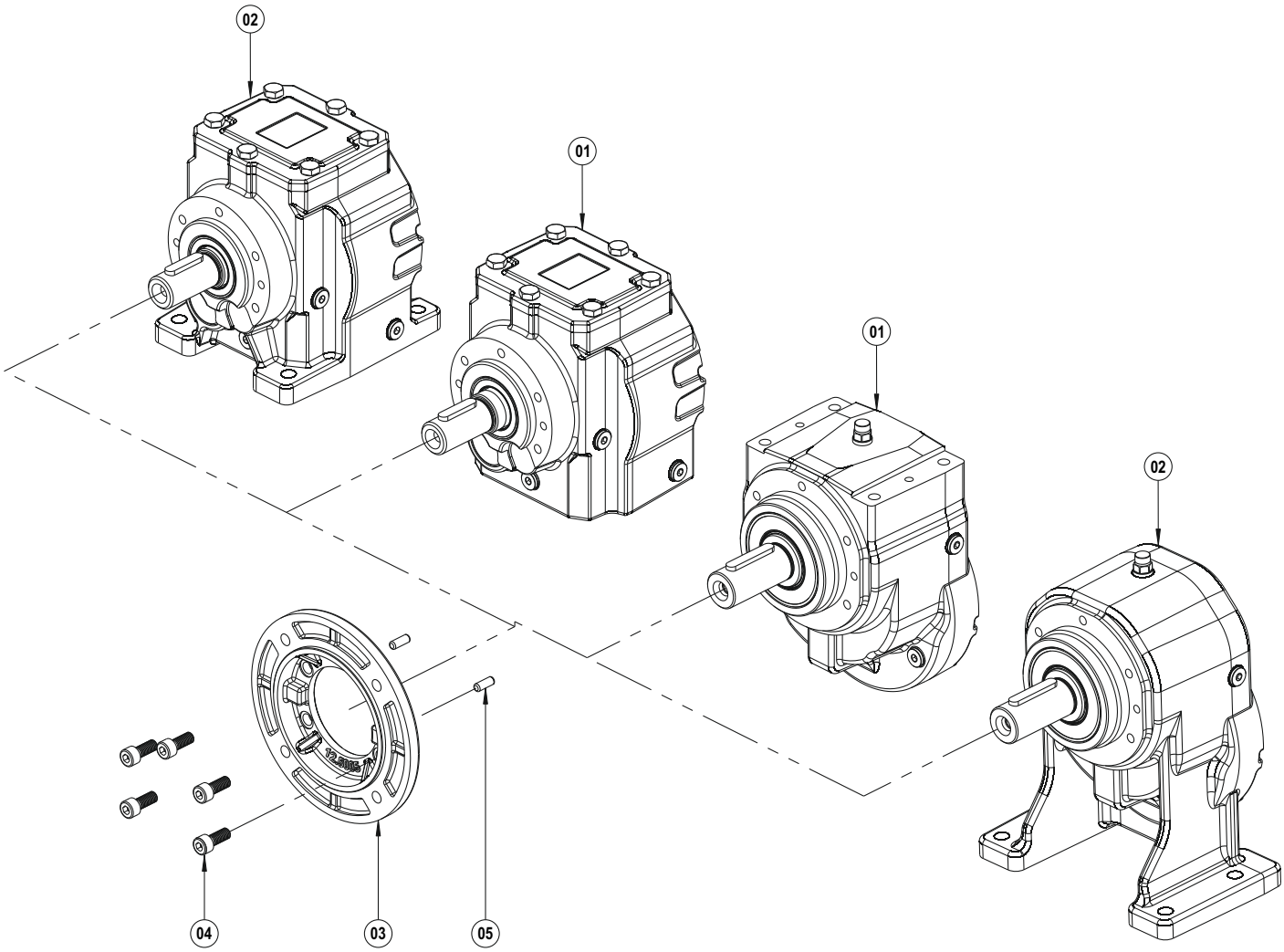

01 F Bausatz
02 AF Bausatz
03 B5 Abtriebsflansch
04 Verschrauben (DIN 912)
05 Bolzen

IEC 63 ... 225

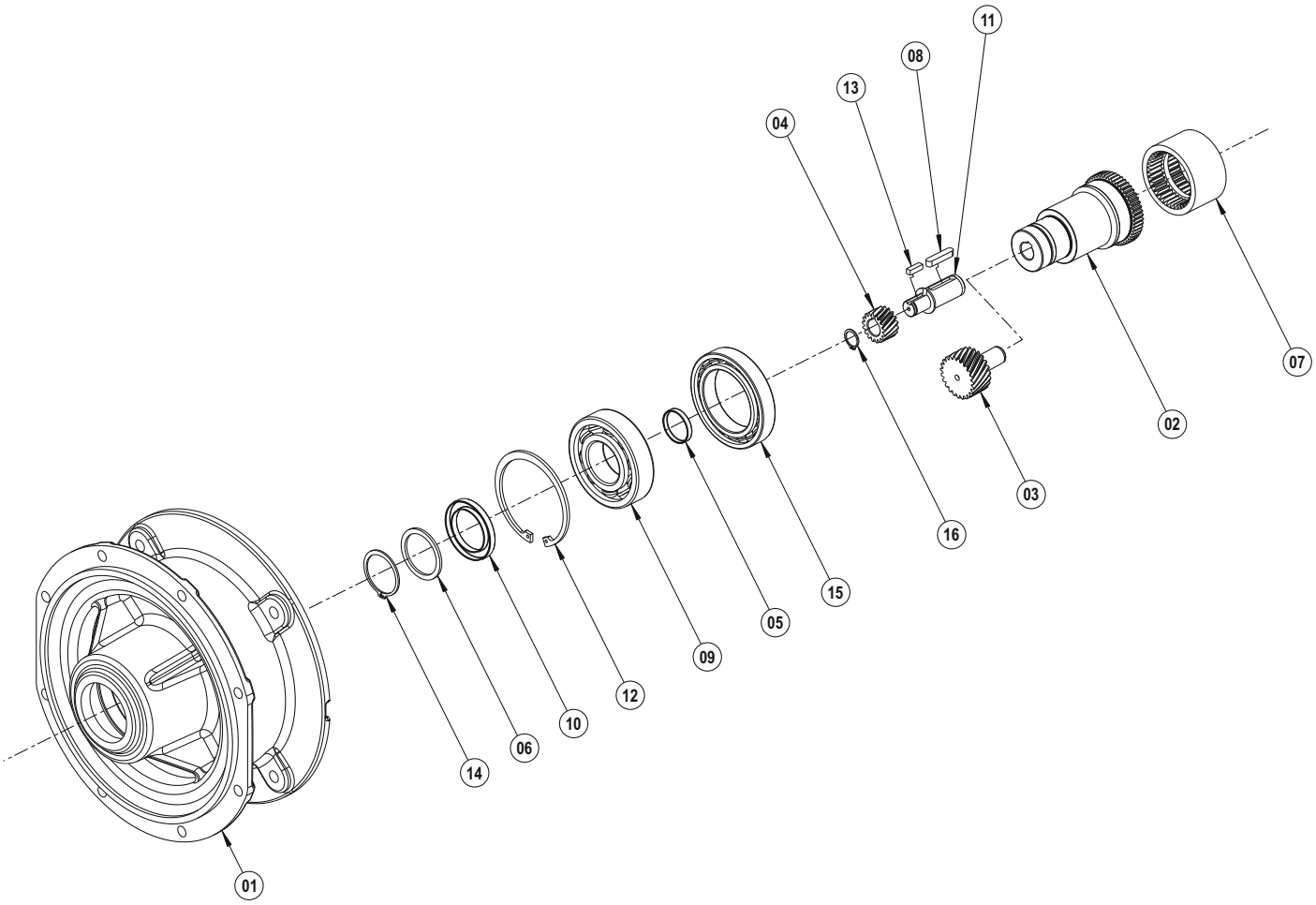

01 Gehäuse
02 IEC Welle
03 Antriebsritzel
04 Antriebsritzel (Mit Passfeder)
05 Ritzelwelle (Mit Passfeder)
06 Distanzscheibe
07 Kupplung
08 Kugellager
09 Kugellager
10 Öldichtung
11 Ölabdeckung
12 Sicherungsring (DIN 472)
13 Sicherungsring (DIN 471)
14 Sicherungsring (DIN 471)
15 Passfeder (DIN 6885)
16 Passfeder (DIN 6885)

PAM B5 / 56 ... 90
(A / F / AF 202 ... 202G)

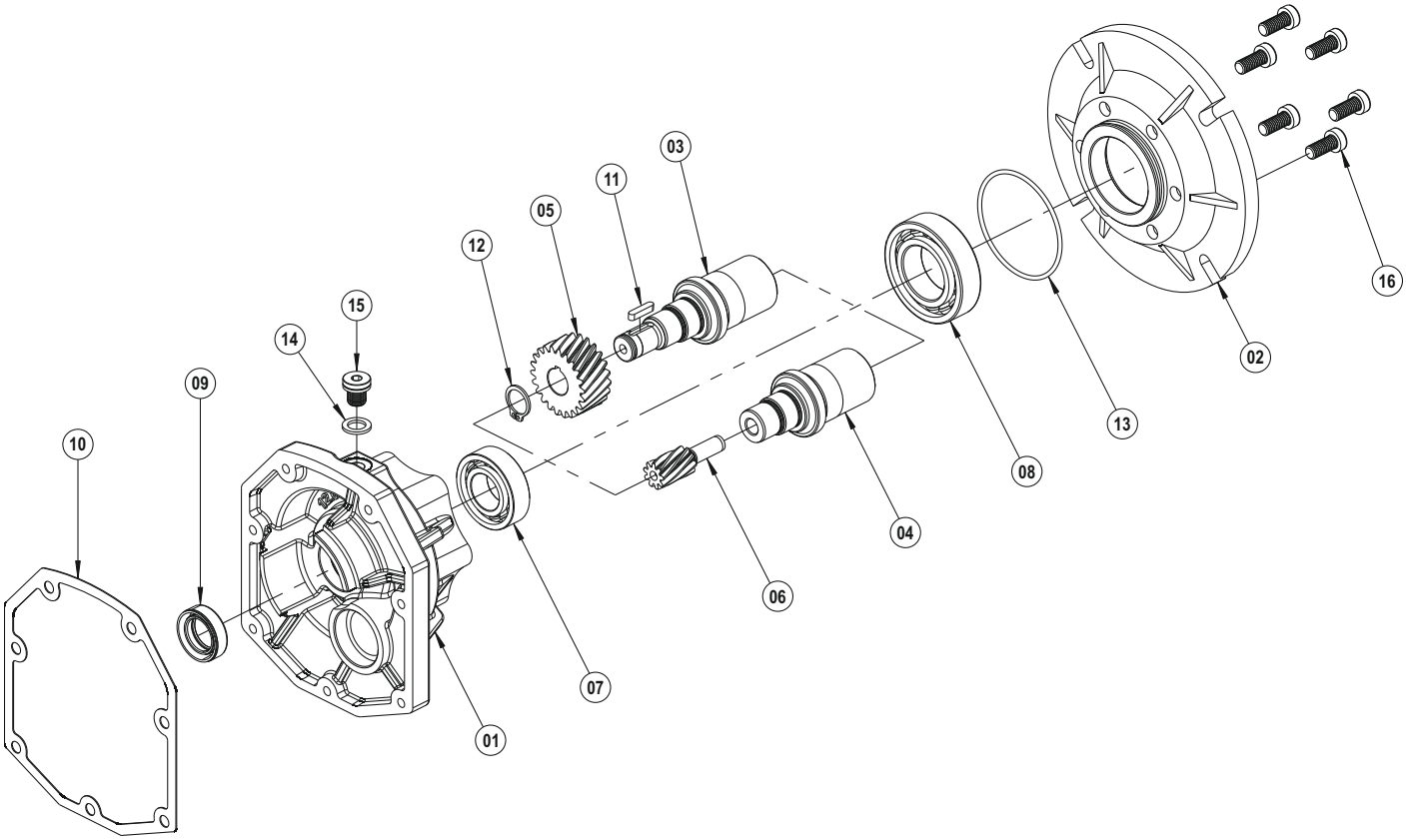

01 Gehäuse
02 Eingangsflansch B5
03 PAM Welle (Mit Passfeder)
04 PAM Welle
05 Antriebsritzel (Mit Passfeder)
06 Antriebsritzel
07 Kugellager
08 Kugellager
09 Öldichtung
10 Dichtung
11 Passfeder (DIN 6885)
12 Sicherungsring (DIN 471)
13 O-Ring
14 Distanzscheibe (7603)
15 Ölstöpsel (DIN 908)
16 Verschrauben (DIN 912)

PAM B5 / 63 ... 225

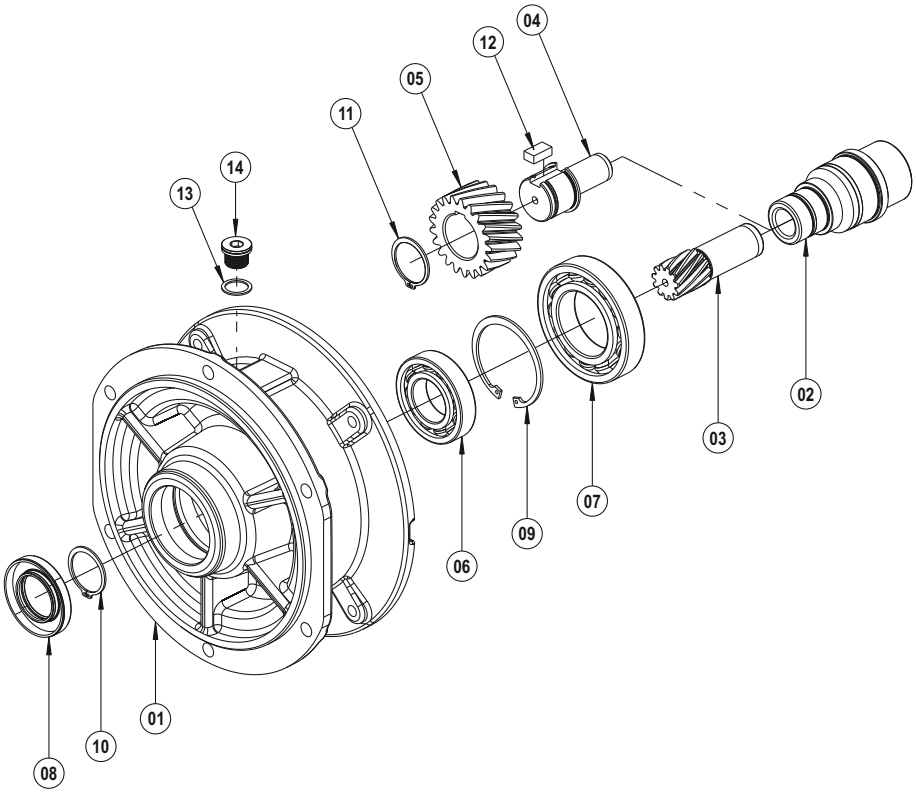

01 Gehäuse
02 PAM Welle
03 Antriebsritzel
04 Ritzelwelle (Mit Passfeder)
05 Antriebsritzel (Mit Passfeder)
06 Kugellager
07 Kugellager
08 Öldichtung
09 Sicherungsring (DIN 472)
10 Sicherungsring (DIN 471)
11 Sicherungsring (DIN 471)
12 Passfeder
13 Distanzscheibe (DIN 7603)
14 Ölstöpsel (DIN 908)

PAM B14 / 56 ... 90
(A / F / AF 202 ... 202G)

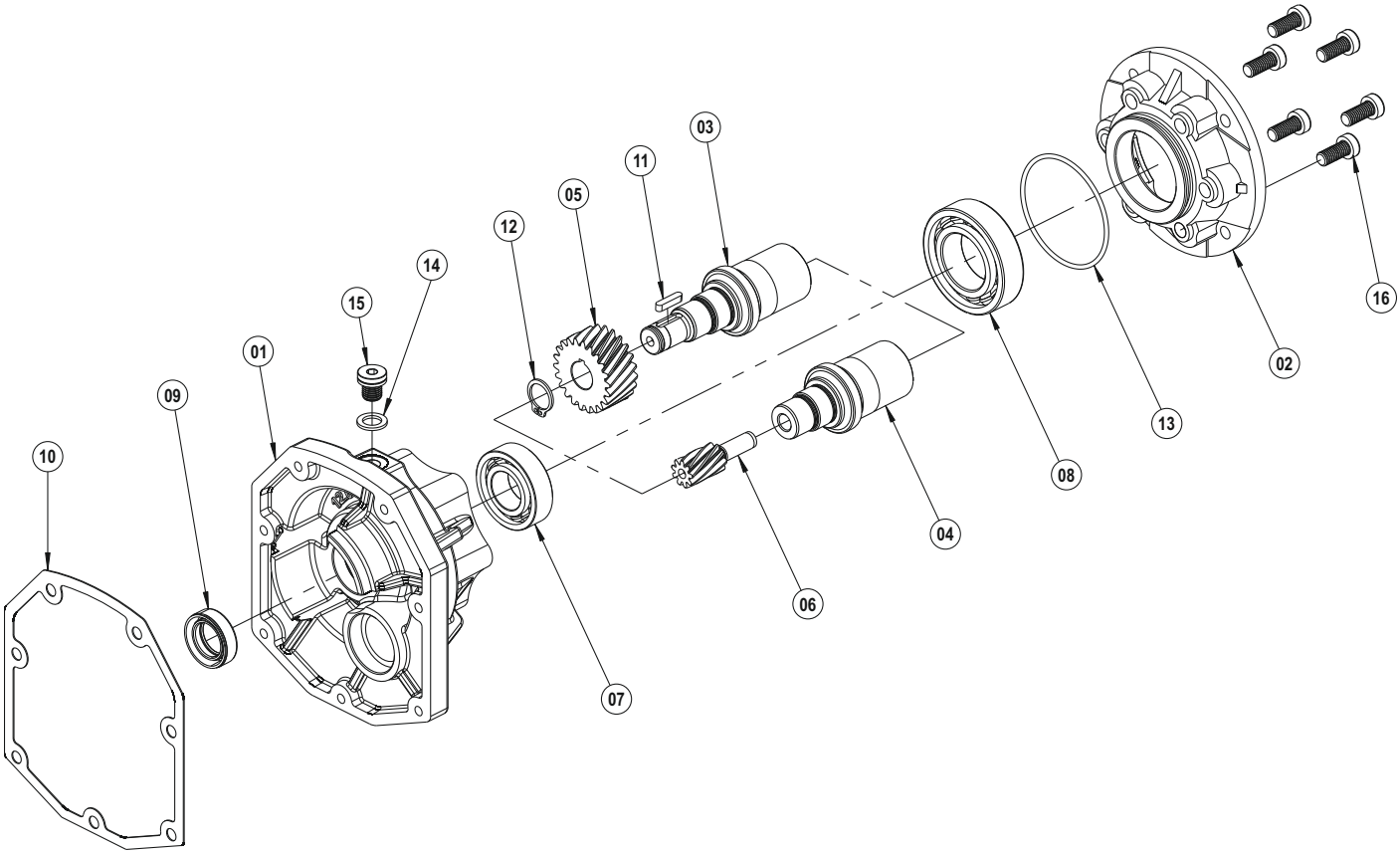

01 PAM Gehäuse
02 Eingangsflansch B14
03 PAM Welle (Mit Passfeder)
04 PAM Welle
05 Antriebsritzel (Mit Passfeder)
06 Antriebsritzel
07 Kugellager
08 Kugellager
09 Öldichtung
10 Dichtung
11 Passfeder (DIN 6885)
12 Sicherungsring (DIN 471)
13 O-Ring
14 Distanzscheibe (7603)
15 Ölstöpsel (DIN 908)
16 Verschrauben (DIN 912)

PAM B14 / 63 ... 132

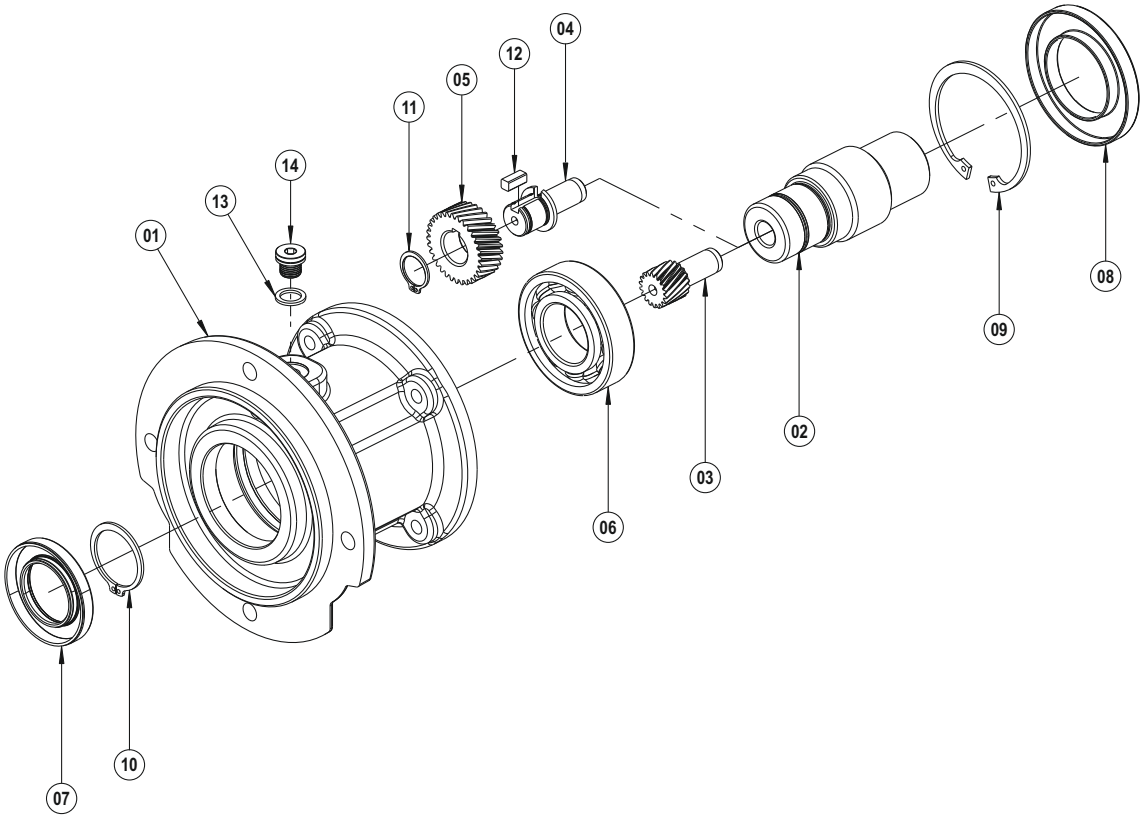

01 Gehäuse
02 PAM Welle
03 Antriebsritzel
04 Ritzelwelle (Mit Passfeder)
05 Antriebsritzel (Mit Passfeder)
06 Kugellager
07 Öldichtung
08 Öldichtung
09 Sicherungsring (DIN 472)
10 Sicherungsring (DIN 471)
11 Sicherungsring (DIN 471)
12 Passfeder (DIN 6885)
13 Distanzscheibe (DIN 7603)
14 Ölstöpsel (DIN 908)

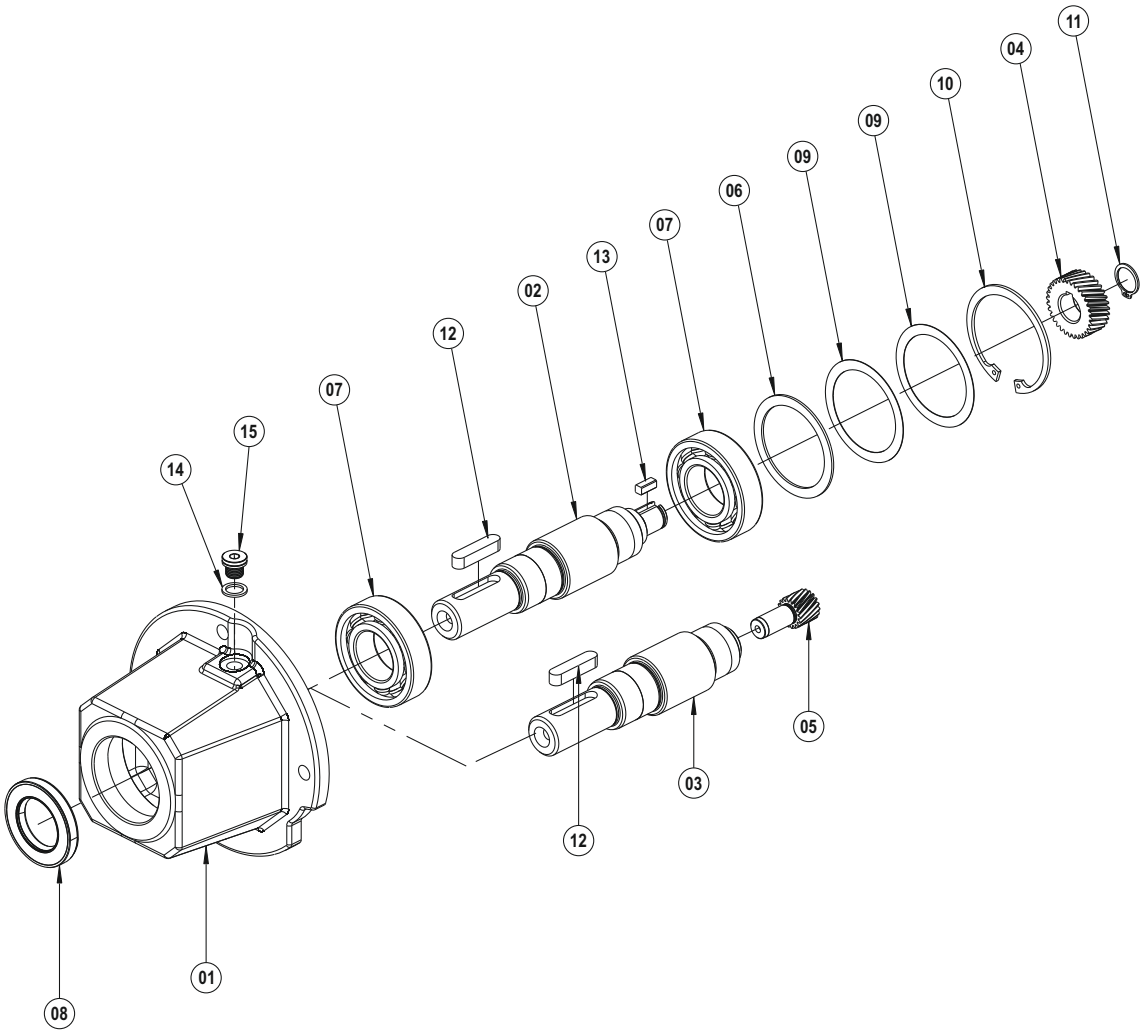

01 Gehäuse
02 W Welle (Mit Passfeder)
03 W Welle
04 Antriebsritzel (Mit Passfeder)
05 Antriebsritzel
06 Distanzscheibe
07 Kugellager
08 Öldichtung
09 Passscheibe (DIN 988)
10 Sicherungsring (DIN 472)
11 Sicherungsring (DIN 471)
12 Passfeder (DIN 6885)
13 Passfeder (DIN 6885)
14 Distanzscheibe (DIN 7603)
15 Ölstöpsel (DIN 908)

NRW®
DRIVE TECHNOLOGIES

● In der Schlinge 6, D-59227 Ahlen / DEUTSCHLAND
● T: +49 (0) 2382-855 7010 ● F: +49 (0) 2382-855 7015
● info@nrwdrivetechnologies.com ● www.nrwdrivetechnologies.com