NRW®
DRIVE TECHNOLOGIES

P-Pt/A SERIEN

Wellenmontierte Stirnradgetriebe

ALLGEMEINE STUCKLISTE

DE

www.nrwdrivetechnologies.com

Eine änderung in diesem Katalog der Technischen Werte sowie
Daten und Maßen und Gewichte bleiben vorbehalten.

NRW®

DRIVE TECHNOLOGIES

NRW®
DRIVE TECHNOLOGIES

P EINZELNE STUFE
(P1 ... P8)

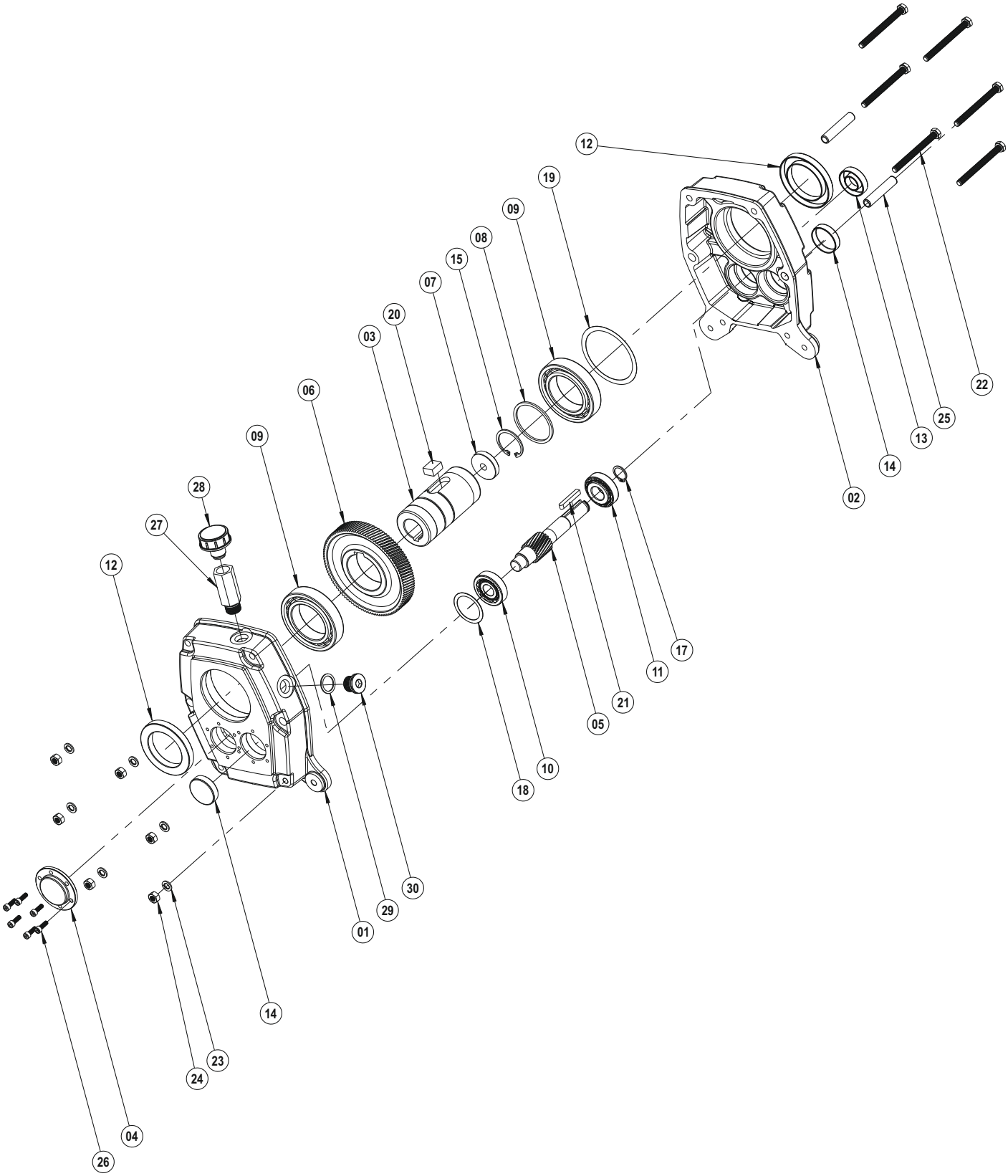

P EINZELNE STUFE
(P1 ... P4)

P1

01	P1 Gehäuse A
02	P1 Gehäuse B
03	Hohlwelle
04	Gehäusedeckel
05	Antriebsritzel
06	Antriebsrad
07	Abziehscheibe
08	Distanzscheibe
09	Kugellager
10	Kugellager
11	Kugellager
12	Öldichtung
13	Öldichtung
14	Ölabdeckung
15	Sicherungsring (DIN 472)
17	Sicherungsring (DIN 471)
18	Passscheibe (DIN 988)
19	Passscheibe (DIN 988)
20	Passfeder B (DIN 6885)
21	Passfeder AB (DIN 6885)
22	Verschrauben (DIN 933)
23	Distanzscheibe (DIN 127)
24	Schraubenmutter (DIN 934)
25	Zentrierstift
26	Verschrauben (DIN 912)
27	Erweiterung L
28	Entlüftungsstopfen
29	Distanzscheibe (DIN 7603)
30	Ölstöpsel (DIN 908)

P2

01	P2 Gehäuse A
02	P2 Gehäuse B
03	Hohlwelle
04	Gehäusedeckel
05	Antriebsritzel
06	Antriebsrad
07	Abziehscheibe
08	Distanzscheibe
09	Kugellager
10-11	Kugellager
12	Öldichtung
13	Öldichtung
14	Ölabdeckung
15	Sicherungsring (DIN 472)
17	Sicherungsring (DIN 471)
18	Sicherungsring (DIN 472)
19	Sicherungsring (DIN 472)
20	Passfeder B (DIN 6885)
21	Passfeder AB (DIN 6885)
22	Verschrauben (DIN 933)
23	Distanzscheibe (DIN 127)
24	Schraubenmutter (DIN 934)
25	Zentrierstift
26	Verschrauben (DIN 912)
27	Erweiterung L
28	Entlüftungsstopfen
29	Distanzscheibe (DIN 7603)
30	Ölstöpsel (DIN 908)

P3

01	P3 Gehäuse A
02	P3 Gehäuse B
03	Hohlwelle
04	Antriebsritzel
05	Antriebsrad
06	Driving Gear
07	Abziehscheibe
08	Distanzscheibe
09	Kugellager
10-11	Kugellager
12	Öldichtung
13	Öldichtung
14	Ölabdeckung
15	Sicherungsring (DIN 472)
17	Sicherungsring (DIN 471)
18	Passscheibe (DIN 988)
20	Passfeder B (DIN 6885)
21	Passfeder AB (DIN 6885)
22	Verschrauben (DIN 933)
23	Distanzscheibe (DIN 127)
24	Schraubenmutter (DIN 934)
25	Zentrierstift
26	Verschrauben (DIN 912)
27	Erweiterung L
28	Entlüftungsstopfen
29	Distanzscheibe (DIN 7603)
30	Ölstöpsel (DIN 908)

P4

01	P4 Gehäuse A
02	P4 Gehäuse B
03	Hohlwelle
04	Gehäusedeckel
05	Antriebsritzel
06	Antriebsrad
07	Abziehscheibe
08	Distanzscheibe
09	Kugellager
10-11	Kugellager
12	Öldichtung
13	Öldichtung
14	Ölabdeckung
15	Sicherungsring (DIN 472)
17	Sicherungsring (DIN 471)
18	Passscheibe (DIN 988)
20	Passfeder B (DIN 6885)
21	Passfeder AB (DIN 6885)
22	Verschrauben (DIN 933)
23	Distanzscheibe (DIN 127)
24	Schraubenmutter (DIN 934)
25	Zentrierstift
26	Verschrauben (DIN 912)
27	Erweiterung L
28	Entlüftungsstopfen
29	Distanzscheibe (DIN 7603)
30	Ölstöpsel (DIN 908)

P5

01	P5 Gehäuse A
02	P5 Gehäuse B
03	Hohlwelle
04	Gehäusedeckel
05	Antriebsritzel
06	Antriebsrad
07	Abziehscheibe
08	Distanzscheibe
09	Kugellager
10-11	Kugellager
12	Öldichtung
13	Öldichtung
14	Ölabdeckung
15	Sicherungsring (DIN 472)
17	Sicherungsring (DIN 471)
18	Passscheibe (DIN 988)
20	Passfeder B (DIN 6885)
21	Passfeder AB (DIN 6885)
22	Verschrauben (DIN 933)
23	Distanzscheibe (DIN 127)
24	Schraubenmutter (DIN 934)
25	Zentrierstift
26	Verschrauben (DIN 912)
27	Erweiterung L
28	Entlüftungsstopfen
29	Distanzscheibe (DIN 7603)
30	Ölstöpsel (DIN 908)

P6

01	P6 Gehäuse A
02	P6 Gehäuse B
03	Hohlwelle
04	Gehäusedeckel
05	Antriebsritzel
06	Antriebsrad
07	Abziehscheibe
08	Distanzscheibe
09	Kugellager
10-11	Kugellager
12	Öldichtung
13	Öldichtung
14	Ölabdeckung
15	Sicherungsring (DIN 472)
17	Sicherungsring (DIN 471)
18	Passscheibe (DIN 988)
20	Passfeder B (DIN 6885)
21	Passfeder AB (DIN 6885)
22	Verschrauben (DIN 933)
23	Distanzscheibe (DIN 127)
24	Schraubenmutter (DIN 934)
25	Zentrierstift
26	Verschrauben (DIN 912)
27	Erweiterung L
28	Entlüftungsstopfen
29	Distanzscheibe (DIN 7603)
30	Ölstöpsel (DIN 908)

P7

01	P7 Gehäuse A
02	P7 Gehäuse B
03	Hohlwelle
04	Gehäusedeckel
05	Antriebsritzel
06	Antriebsrad
07	Abziehscheibe
08	Distanzscheibe
09	Kugellager
10-11	Kugellager
12	Öldichtung
13	Öldichtung
14	Ölabdeckung
15	Sicherungsring (DIN 472)
18	Passscheibe (DIN 988)
19	Passscheibe (DIN 988)
20	Passfeder B (DIN 6885)
21	Passfeder AB (DIN 6885)
22	Verschrauben (DIN 912)
23	Distanzscheibe (DIN 127)
24	Schraubenmutter (DIN 934)
25	Zentrierstift
26	Verschrauben (DIN 912)
27	Erweiterung L
28	Entlüftungsstopfen
29	Distanzscheibe (DIN 7603)
30	Ölstöpsel (DIN 908)

P8

01	P8 Gehäuse A
02	P8 Gehäuse B
03	Hohlwelle
04	Gehäusedeckel
05	Antriebsritzel
06	Antriebsrad
07	Abziehscheibe
08	Distanzscheibe
09	Kugellager
10-11	Kugellager
12	Öldichtung
13	Öldichtung
14	Ölabdeckung
15	Sicherungsring (DIN 472)
17	Sicherungsring (DIN 471)
18	Passscheibe (DIN 988)
20	Passfeder B (DIN 6885)
21	Passfeder AB (DIN 6885)
22	Verschrauben (DIN 912)
23	Distanzscheibe (DIN 127)
24	Schraubenmutter (DIN 934)
25	Zentrierstift
26	Verschrauben (DIN 912)
27	Erweiterung L
28	Entlüftungsstopfen
29	Distanzscheibe (DIN 7603)
30	Ölstöpsel (DIN 908)

P ZWEI STUFEN
(P1 ... P9)

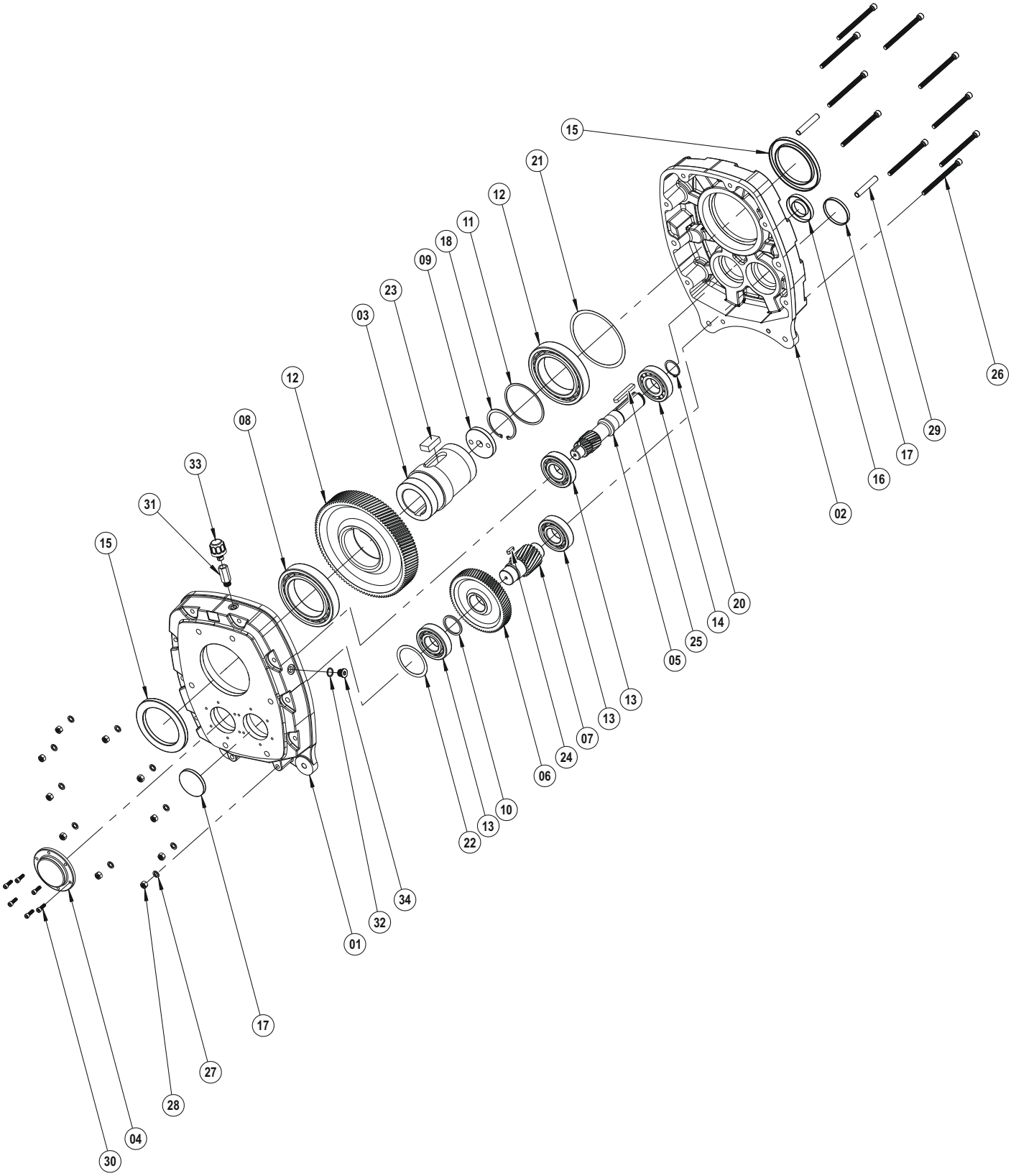

P1

01 P1 Gehäuse A
02 P1 Gehäuse B
03 Hohlwelle
04 Gehäusedeckel
05 Antriebsritzel
06 Antriebsrad
07 Ritzelwelle
08 Abtriebsrad
09 Abziehscheibe
10 Distanzbuchse
11 Distanzscheibe
12 Kugellager
13 Kugellager
14 Kugellager
15 Öldichtung
16 Öldichtung
17 Ölabdeckung
18 Sicherungsring (DIN 472)
20 Sicherungsring (DIN 471)
21 Passscheibe (DIN 988)
22 Passscheibe (DIN 988)
23 Passfeder B (DIN 6885)
24 Passfeder A (DIN 6885)
25 Passfeder AB (DIN 6885)
26 Verschrauben (DIN 933)
27 Distanzscheibe (DIN 127)
28 Schraubenmutter (DIN 934)
29 Zentrierstift
30 Verschrauben (DIN 912)
31 Erweiterung L
32 Distanzscheibe (DIN 7603)
33 Entlüftungsstopfen
34 Ölstöpsel (DIN 908)

P2

01 P2 Gehäuse A
02 P2 Gehäuse B
03 Hohlwelle
04 Gehäusedeckel
05 Antriebsritzel
06 Antriebsrad
07 Ritzelwelle
08 Abtriebsrad
09 Abziehscheibe
10 Distanzbuchse
11 Distanzscheibe
12 Kugellager
13 Kugellager
14 Kugellager
15 Öldichtung
16 Öldichtung
17 Ölabdeckung
18 Sicherungsring (DIN 472)
20 Sicherungsring (DIN 471)
21 Passscheibe (DIN 988)
22 Passscheibe (DIN 988)
23 Passfeder B (DIN 6885)
24 Passfeder A (DIN 6885)
25 Passfeder AB (DIN 6885)
26 Verschrauben (DIN 933)
27 Distanzscheibe (DIN 127)
28 Schraubenmutter (DIN 934)
29 Zentrierstift
30 Verschrauben (DIN 912)
31 Erweiterung L
32 Distanzscheibe (DIN 7603)
33 Entlüftungsstopfen
34 Ölstöpsel (DIN 908)

P3

01 P3 Gehäuse A
02 P3 Gehäuse B
03 Hohlwelle
04 Gehäusedeckel
05 Antriebsritzel
06 Antriebsrad
07 Ritzelwelle
08 Abtriebsrad
09 Abziehscheibe
10 Distanzbuchse
11 Distanzscheibe
12 Kugellager
13 Kugellager
14 Kugellager
15 Öldichtung
16 Öldichtung
17 Ölabdeckung
18 Sicherungsring (DIN 472)
20 Sicherungsring (DIN 471)
23 Passfeder B (DIN 6885)
24 Passfeder A (DIN 6885)
25 Passfeder AB (DIN 6885)
26 Verschrauben (DIN 933)
27 Distanzscheibe (DIN 127)
28 Schraubenmutter (DIN 934)
29 Zentrierstift
30 Verschrauben (DIN 912)
31 Erweiterung L
32 Distanzscheibe (DIN 7603)
33 Entlüftungsstopfen
34 Ölstöpsel (DIN 908)

P4

01 P4 Gehäuse A
02 P4 Gehäuse B
03 Hohlwelle
04 Gehäusedeckel
05 Antriebsritzel
06 Antriebsrad
07 Ritzelwelle
08 Abtriebsrad
09 Abziehscheibe
10 Distanzbuchse
11 Distanzscheibe
12 Kugellager
13 Kugellager
14 Kugellager
15 Öldichtung
16 Öldichtung
17 Ölabdeckung
18 Sicherungsring (DIN 472)
20 Sicherungsring (DIN 471)
23 Passfeder B (DIN 6885)
24 Passfeder A (DIN 6885)
25 Passfeder AB (DIN 6885)
26 Verschrauben (DIN 933)
27 Distanzscheibe (DIN 127)
28 Schraubenmutter (DIN 934)
29 Zentrierstift
30 Verschrauben (DIN 912)
31 Erweiterung L
32 Distanzscheibe (DIN 7603)
33 Entlüftungsstopfen
34 Ölstöpsel (DIN 908)

P ZWEI STUFEN
(P5 ... P9)

P5

01 P5 Gehäuse A
02 P5 Gehäuse B
03 Hohlwelle
04 Gehäusedeckel
05 Antriebsritzel
06 Antriebsrad
07 Ritzelwelle
08 Abtriebsrad
09 Abziehscheibe
10 Distanzbuchse
11 Distanzscheibe
12 Kugellager
13 Kugellager
14 Kugellager
15 Öldichtung
16 Öldichtung
17 Ölabdeckung
18 Sicherungsring (DIN 472)
20 Sicherungsring (DIN 471)
23 Passfeder B (DIN 6885)
24 Passfeder A (DIN 6885)
25 Passfeder AB (DIN 6885)
26 Verschrauben (DIN 933)
27 Distanzscheibe (DIN 127)
28 Schraubenmutter (DIN 934)
29 Zentrierstift
30 Verschrauben (DIN 912)
31 Erweiterung L
32 Distanzscheibe (DIN 7603)
33 Entlüftungsstopfen
34 Ölstöpsel (DIN 908)

P6

01 P6 Gehäuse A
02 P6 Gehäuse B
03 Hohlwelle
04 Gehäusedeckel
05 Antriebsritzel
06 Antriebsrad
07 Ritzelwelle
08 Abtriebsrad
09 Abziehscheibe
10 Distanzscheibe
11 Distanzscheibe
12 Kugellager
13 Kugellager
14 Kugellager
15 Öldichtung
16 Öldichtung
17 Ölabdeckung
18 Sicherungsring (DIN 472)
20 Sicherungsring (DIN 471)
22 Passscheibe (DIN 988)
23 Passfeder B (DIN 6885)
24 Passfeder A (DIN 6885)
25 Passfeder AB (DIN 6885)
26 Verschrauben (DIN 933)
27 Distanzscheibe (DIN 127)
28 Schraubenmutter (DIN 934)
29 Zentrierstift
30 Verschrauben (DIN 912)
31 Erweiterung L
32 Distanzscheibe (DIN 7603)
33 Entlüftungsstopfen
34 Ölstöpsel (DIN 908)

P7

01 P7 Gehäuse A
02 P7 Gehäuse B
03 Hohlwelle
04 Gehäusedeckel
05 Antriebsritzel
06 Antriebsrad
07 Ritzelwelle
08 Abtriebsrad
09 Abziehscheibe
10 Distanzscheibe
11 Distanzscheibe
12 Kugellager
13 Kugellager
14 Kugellager
15 Öldichtung
16 Öldichtung
17 Ölabdeckung
18 Sicherungsring (DIN 472)
20 Sicherungsring (DIN 471)
21 Passscheibe (DIN 988)
22 Passscheibe (DIN 988)
23 Passfeder B (DIN 6885)
24 Passfeder A (DIN 6885)
25 Passfeder AB (DIN 6885)
26 Verschrauben (DIN 912)
27 Distanzscheibe (DIN 127)
28 Schraubenmutter (DIN 934)
29 Zentrierstift
30 Verschrauben (DIN 912)
31 Erweiterung L
32 Distanzscheibe (DIN 7603)
33 Entlüftungsstopfen
34 Ölstöpsel (DIN 908)

P8

01 P8 Gehäuse A
02 P8 Gehäuse B
03 Hohlwelle
04 Gehäusedeckel
05 Antriebsritzel
06 Antriebsrad
07 Ritzelwelle
08 Abtriebsrad
09 Abziehscheibe
10 Distanzscheibe
11 Distanzscheibe
12 Kugellager
13 Kugellager
14 Kugellager
15 Öldichtung
16 Öldichtung
17 Ölabdeckung
18 Sicherungsring (DIN 472)
20 Sicherungsring (DIN 471)
22 Passscheibe (DIN 988)
23 Passfeder B (DIN 6885)
24 Passfeder A (DIN 6885)
25 Passfeder AB (DIN 6885)
26 Verschrauben (DIN 912)
27 Distanzscheibe (DIN 127)
28 Schraubenmutter (DIN 934)
29 Zentrierstift
30 Verschrauben (DIN 912)
31 Erweiterung L
32 Distanzscheibe (DIN 7603)
33 Entlüftungsstopfen
34 Ölstöpsel (DIN 908)

P9

01 P9 Gehäuse A
02 P9 Gehäuse B
03 Hohlwelle
04 Gehäusedeckel
05 Antriebsritzel
06 Antriebsrad
07 Ritzelwelle
08 Abtriebsrad
09 Abziehscheibe
12 Kugellager
13 Kugellager
15 Öldichtung
16 Öldichtung
17 Ölabdeckung
18 Sicherungsring (DIN 472)
20 Sicherungsring (DIN 471)
22 Passscheibe (DIN 988)
23 Passfeder B (DIN 6885)
24 Passfeder B (DIN 6885)
25 Passfeder B (DIN 6885)
26 Verschrauben (DIN 933)
27 Distanzscheibe (DIN 127)
28 Schraubenmutter (DIN 934)
29 Zentrierstift
30 Verschrauben (DIN 912)
31 Erweiterung L
32 Distanzscheibe (DIN 7603)
33 Entlüftungsstopfen
34 Ölstöpsel (DIN 908)

P ZWEI STUFEN
(P10 ... P12)

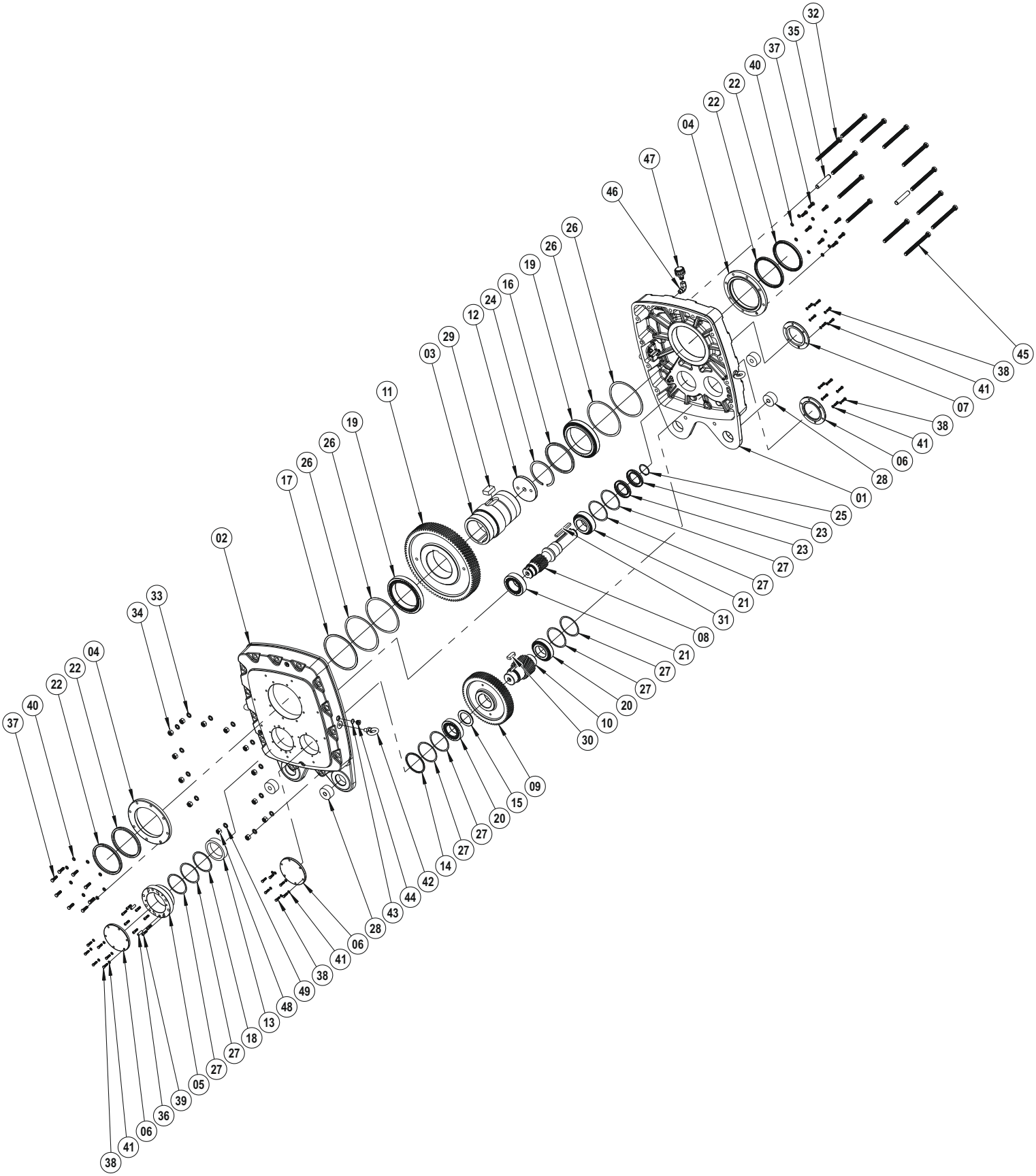

P ZWEI STUFEN (P10 ... P12)

P10

01	P10 Gehäuse B
02	P10 Gehäuse A
03	Hohlwelle
04	Öldichtungsdeckel
05	Rücklaufsperre Innenkäfig
06	Gehäusedeckel
07	Gehäusedeckel
08	Antriebsritzel
09	Antriebsrad
10	Ritzelwelle
11	Abtriebsrad
12	Abziehscheibe
13	Distanzbuchse
14	Distanzbuchse
16	Distanzbuchse
19	Kugellager
20	Kugellager
21	Kugellager
22	Öldichtung
23	Öldichtung
24	Sicherungsring (DIN 472)
25	Sicherungsring (DIN 471)
29	Passfeder B (DIN 6885)
30	Passfeder AB (DIN 6885)
31	Passfeder B (DIN 6885)
32	Verschrauben (DIN 933)
33	Distanzscheibe (DIN 127)
34	Schraubenmutter (DIN 934)
35	Zentrierstift
36	Bolzen
37	Verschrauben (DIN 933)
38	Verschrauben (DIN 933)
39	Verschrauben (DIN 912)
40	Verschrauben (DIN 127)
41	Verschrauben (DIN 127)
43	Distanzscheibe (DIN 7603)
44	Ölstöpsel (DIN 908)
45	Verschrauben (DIN 933)
46	Schelle
47	Entlüftungsstopfen
48	Verschrauben (DIN 127)
49	Schraubenmutter (DIN 934)

P 11

01	P11 Gehäuse B
02	P11 Gehäuse A
03	Hohlwelle
04	Öldichtungsdeckel
05	Rücklaufsperre Innenkäfig
06	Gehäusedeckel
07	Gehäusedeckel
08	Antriebsritzel
09	Antriebsrad
10	Ritzelwelle
11	Abtriebsrad
12	Abziehscheibe
13	Distanzbuchse
15	Distanzscheibe
16	Distanzbuchse
19	Kugellager
20	Kugellager
21	Kugellager
22	Öldichtung
23	Öldichtung
24	Sicherungsring (DIN 472)
27	Passscheibe (DIN 988)
28	Gummipuffer
29	Passfeder B (DIN 6885)
30	Passfeder B (DIN 6885)
31	Passfeder AB (DIN 6885)
32	Verschrauben (DIN 933)
33	Distanzscheibe (DIN 127)
34	Schraubenmutter (DIN 934)
35	Zentrierstift
36	Bolzen
38	Verschrauben (DIN 912)
37-38	Verschrauben (DIN 933)
40-41	Verschrauben (DIN 127)
42	Ringschraube (DIN 580)
43	Distanzscheibe (DIN 7603)
44	Ölstöpsel (DIN 908)
46	Schelle
47	Entlüftungsstopfen

P 12

01	P12 Gehäuse B
02	P12 Gehäuse A
03	Hohlwelle
04	Öldichtungsdeckel
05	Rücklaufsperre Innenkäfig
06	Gehäusedeckel
07	Gehäusedeckel
08	Antriebsritzel
09	Antriebsrad
10	Ritzelwelle
11	Abtriebsrad
12	Abziehscheibe
13	Distanzbuchse
14	Distanzscheibe
15	Distanzbuchse
16	Distanzbuchse
17	Distanzscheibe
18	Distanzscheibe
19	Kugellager
20	Kugellager
21	Kugellager
22	Öldichtung
23	Öldichtung
24	Sicherungsring (DIN 472)
25	Sicherungsring (DIN 471)
26	Passscheibe (DIN 988)
27	Passscheibe (DIN 988)
28	Gummipuffer
29	Passfeder (DIN 6885)
30	Passfeder (DIN 6885)
31	Passfeder (DIN 6885)
32	Verschrauben (DIN 933)
33	Distanzscheibe (DIN 127)
34	Schraubenmutter (DIN 934)
35	Zentrierstift
36	Bolzen
37	Verschrauben (DIN 933)
38	Verschrauben (DIN 933)
39	Verschrauben (DIN 912)
40	Verschrauben (DIN 127)
41	Verschrauben (DIN 127)
42	Ringschraube (DIN 580)
43	Distanzscheibe (DIN 7603)
44	Ölstöpsel (DIN 908)
46	Schelle
47	Entlüftungsstopfen

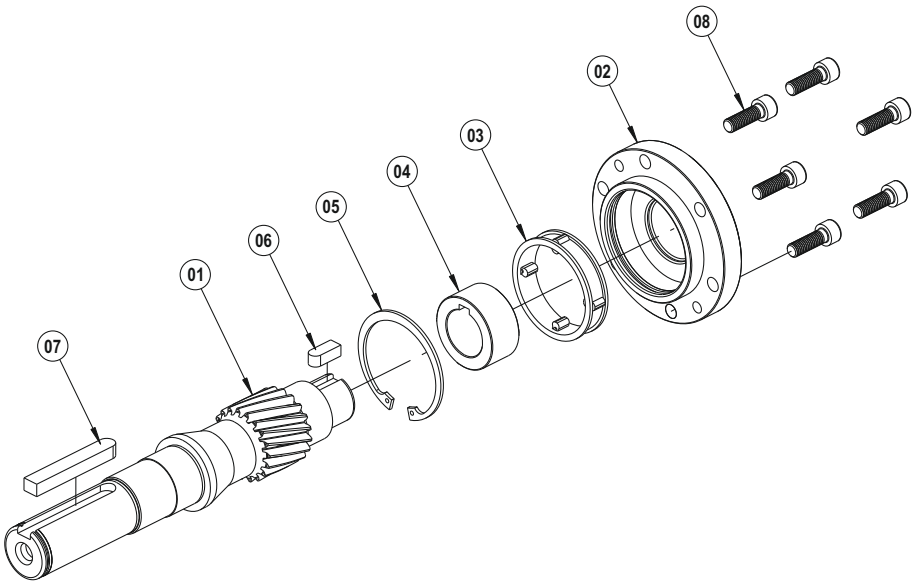

P1 ... P9 Rücklaufsperre

01 Antriebsritzel
02 Rücklaufsperre Deckel
03 Rücklaufsperre
04 Rücklaufsperre Aussenkäfig
05 Sicherungsring (DIN 472)
06 Passfeder A-B (DIN 6885)
07 Passfeder A-B (DIN 6885)
08 Verschrauben (DIN 912)

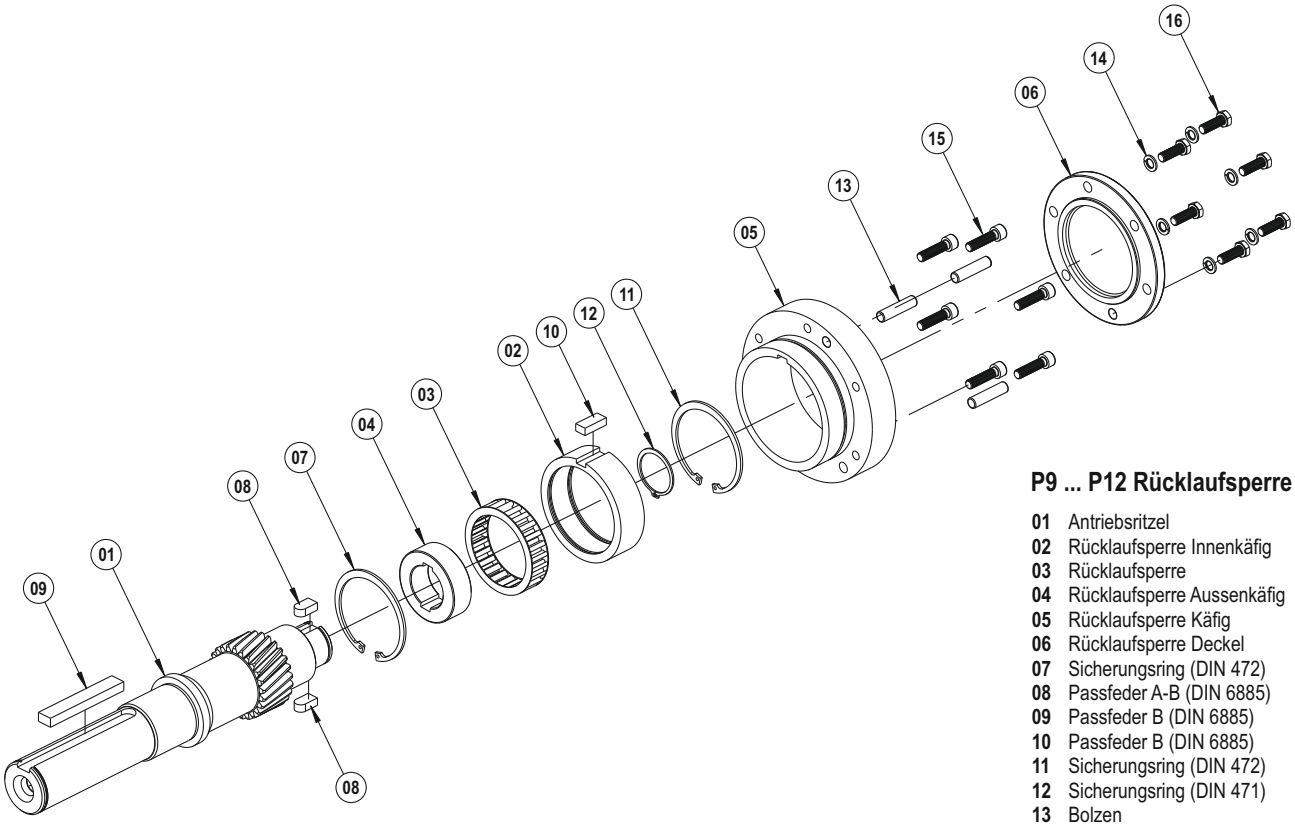

P9 ... P12 Rücklaufsperre

01 Antriebsritzel
02 Rücklaufsperre Innenkäfig
03 Rücklaufsperre
04 Rücklaufsperre Aussenkäfig
05 Rücklaufsperre Käfig
06 Rücklaufsperre Deckel
07 Sicherungsring (DIN 472)
08 Passfeder A-B (DIN 6885)
09 Passfeder B (DIN 6885)
10 Passfeder B (DIN 6885)
11 Sicherungsring (DIN 472)
12 Sicherungsring (DIN 471)
13 Bolzen
14 Distanzscheibe (DIN 127)
15 Verschrauben (DIN 912)
16 Verschrauben (DIN 933)

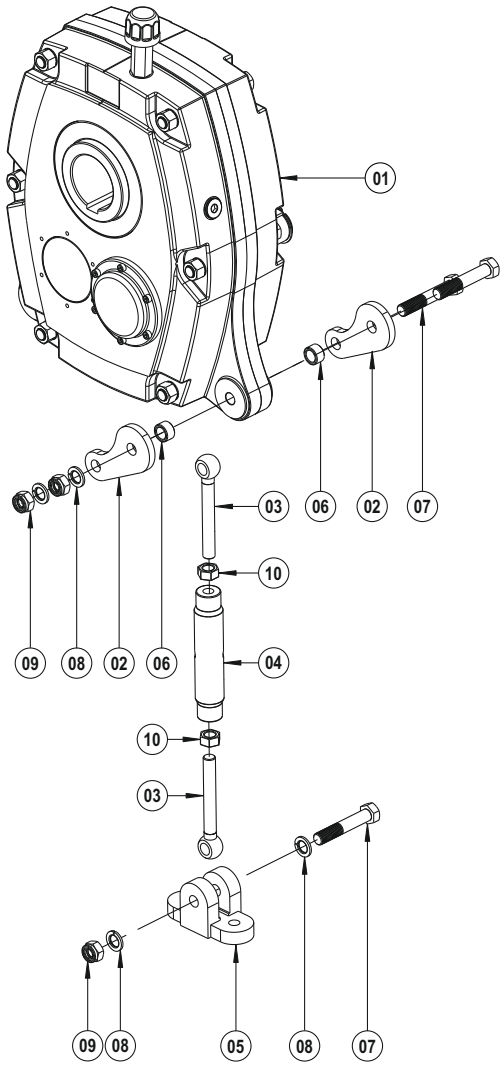

Drehmomentstütze

01 Gehäuse
02 Drehmomentstützeplatte
03 Spannschraube
04 Spann
05 Befestigungsfuß
06 Drehmomentdistenzbuchse
07 Verschrauben (DIN 933)
08 Distanzscheibe (DIN 127)
09 Schraubenmutter (DIN 985)
10 Schraubenmutter (DIN 934)

PT/A 30 EINZELNE STUFE

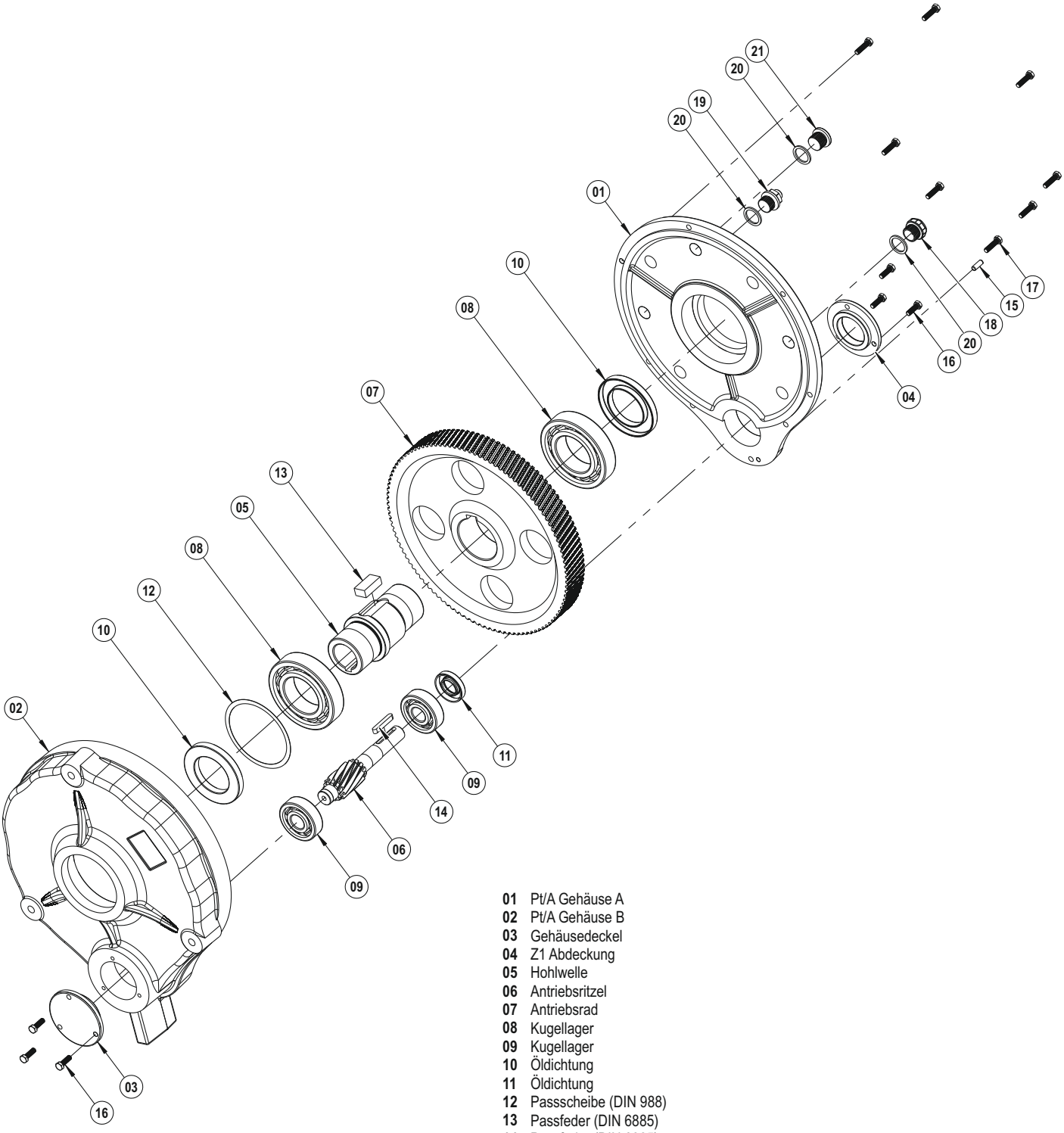

01 Pt/A Gehäuse A
02 Pt/A Gehäuse B
03 Gehäusedeckel
04 Z1 Abdeckung
05 Hohlwelle
06 Antriebsritzel
07 Antriebsrad
08 Kugellager
09 Kugellager
10 Öldichtung
11 Öldichtung
12 Passscheibe (DIN 988)
13 Passfeder (DIN 6885)
14 Passfeder (DIN 6885)
15 Bolzen
16 Verschrauben (DIN 933)
17 Verschrauben (DIN 933)
18 Ölstandskontrollschraube
19 Entlüftungsstopfen
20 Distanzscheibe (DIN 7603)
21 Ölstöpsel (DIN 908)

PT/A EINZELNE STUFE (35 ... 125)

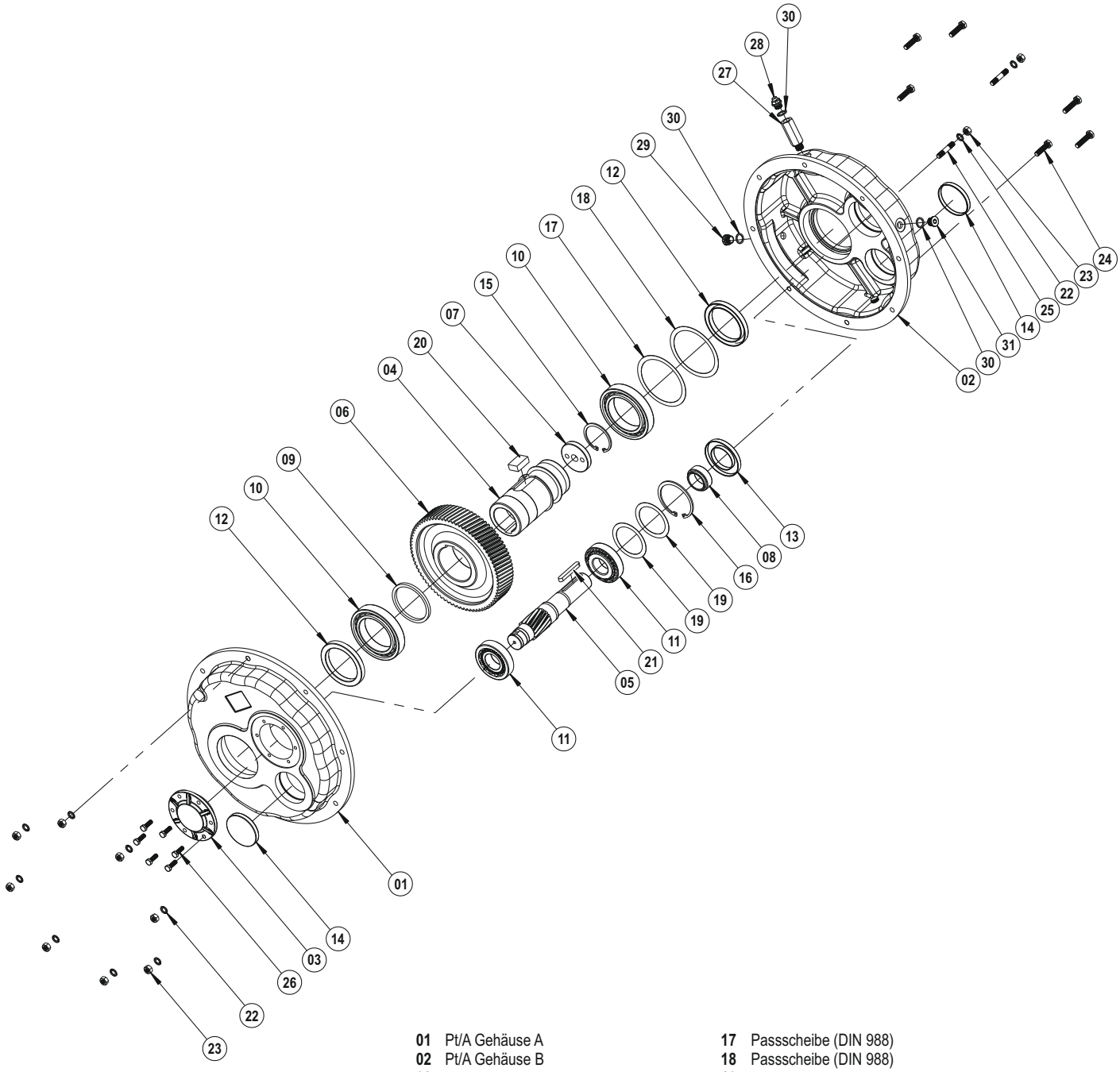

01	Pt/A Gehäuse A	**17**	Passscheibe (DIN 988)
02	Pt/A Gehäuse B	**18**	Passscheibe (DIN 988)
03	Gehäusedeckel	**19**	Passscheibe (DIN 988)
04	Hohlwelle	**20**	Passfeder (DIN 6885)
05	Antriebsritze	**21**	Passfeder (DIN 6885)
06	Antriebsrad	**22**	Distanzscheibe (DIN 127)
07	Abziehscheibe	**23**	Schraubenmutter (DIN 934)
08	Distanzbuchse	**24**	Verschrauben (DIN 933)
09	Distanzscheibe	**25**	Bolzen (DIN 939)
10	Kugellager	**26**	Verschrauben (DIN 933)
11	Kugellager	**27**	Erweiterung L
12	Öldichtung	**28**	Entlüftungsstopfen
13	Öldichtung	**29**	Ölstandskontrollschraube
14	Ölabdeckung	**30**	Distanzscheibe (DIN 7603)
15	Sicherungsring (DIN 472)	**31**	Ölstöpsel (DIN 908)
16	Sicherungsring (DIN 472)		

PT/A ZWEI STUFEN (35 ... 125)

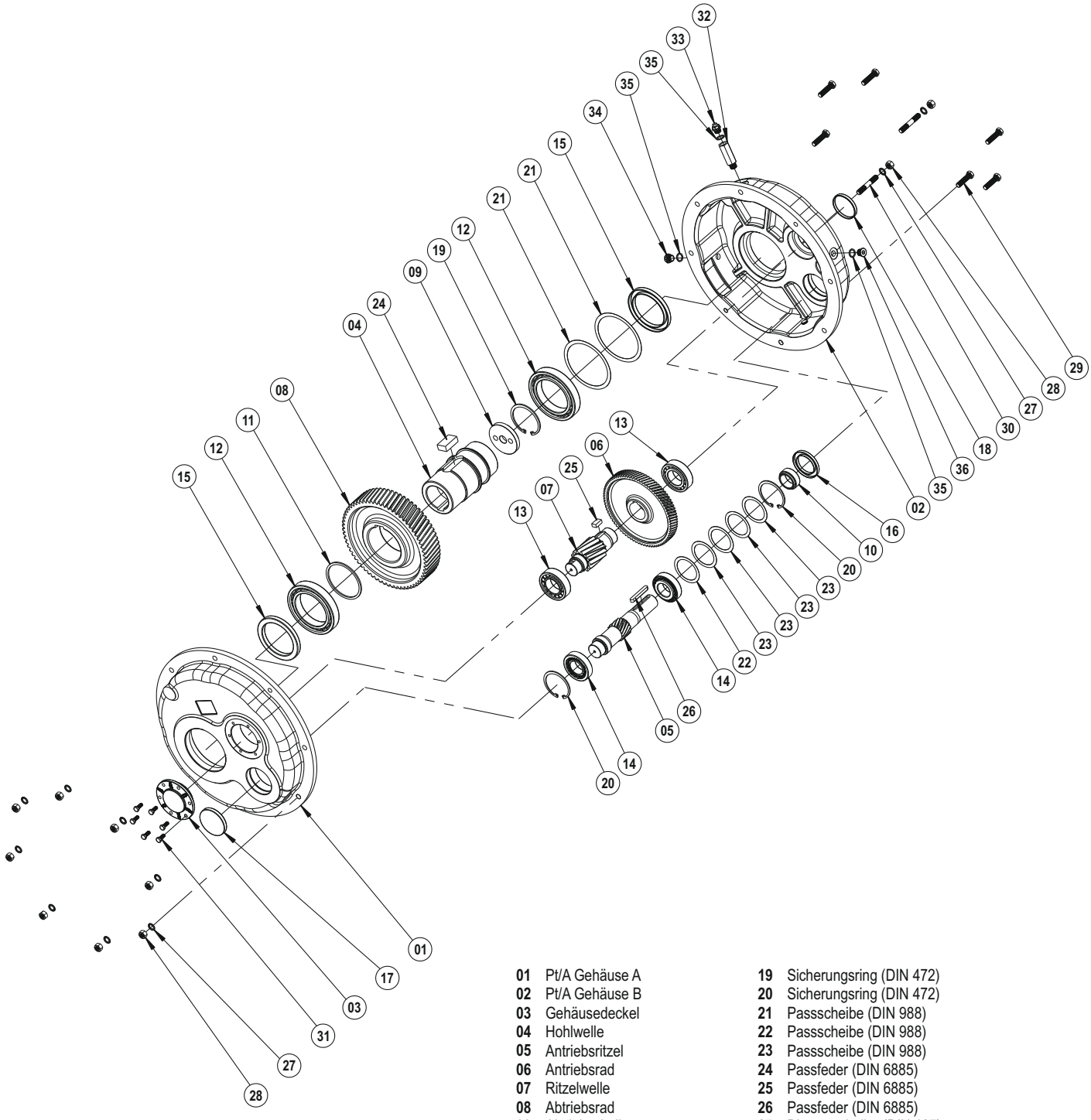

01	Pt/A Gehäuse A	**19**	Sicherungsring (DIN 472)
02	Pt/A Gehäuse B	**20**	Sicherungsring (DIN 472)
03	Gehäusedeckel	**21**	Passscheibe (DIN 988)
04	Hohlwelle	**22**	Passscheibe (DIN 988)
05	Antriebsritzel	**23**	Passscheibe (DIN 988)
06	Antriebsrad	**24**	Passfeder (DIN 6885)
07	Ritzelwelle	**25**	Passfeder (DIN 6885)
08	Abtriebsrad	**26**	Passfeder (DIN 6885)
09	Abziehscheibe	**27**	Distanzscheibe (DIN 127)
10	Distanzbuchse	**28**	Schraubenmutter (DIN 934)
11	Distanzscheibe	**29**	Verschrauben (DIN 933)
12	Kugellager	**30**	Bolzen (DIN 939)
13	Kugellager	**31**	Verschrauben (DIN 933)
14	Kugellager	**32**	Erweiterung L
15	Öldichtung	**33**	Entlüftungsstopfen
16	Öldichtung	**34**	Ölstandskontrollschraube
17	Ölabdeckung	**35**	Distanzscheibe (DIN 7603)
18	Ölabdeckung	**36**	Ölstöpsel (DIN 908)

Pt/A RÜCKLAUFSPERRE

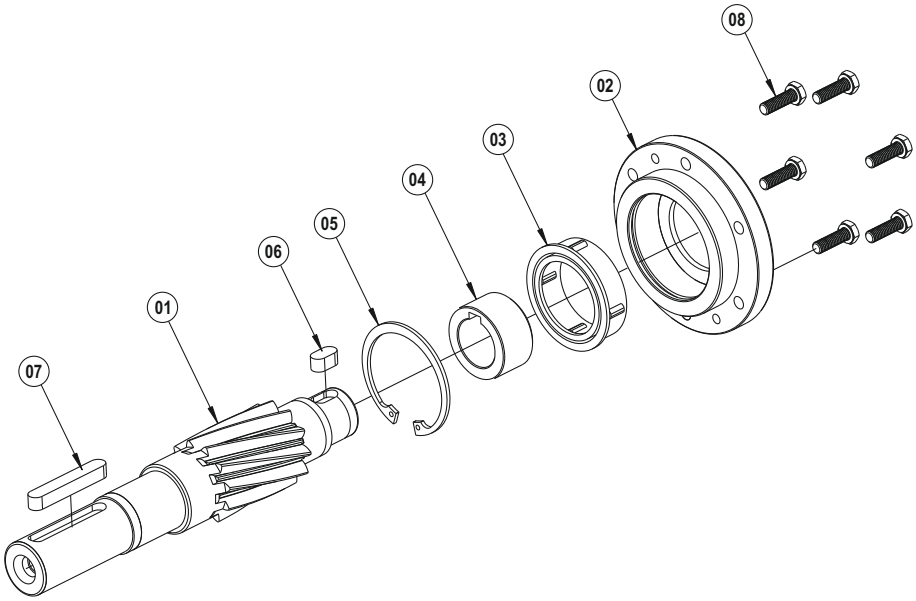

Pt/A Einzelne Stufe

01 Antriebsritzel
02 Rücklaufsperre Innenkäfig
03 Rücklaufsperre
04 Rücklaufsperre Aussenkäfig
05 Sicherungsring (DIN 472)
06 Passfeder A (DIN 6885)
07 Passfeder A (DIN 6885)
08 Verschrauben (DIN 933)

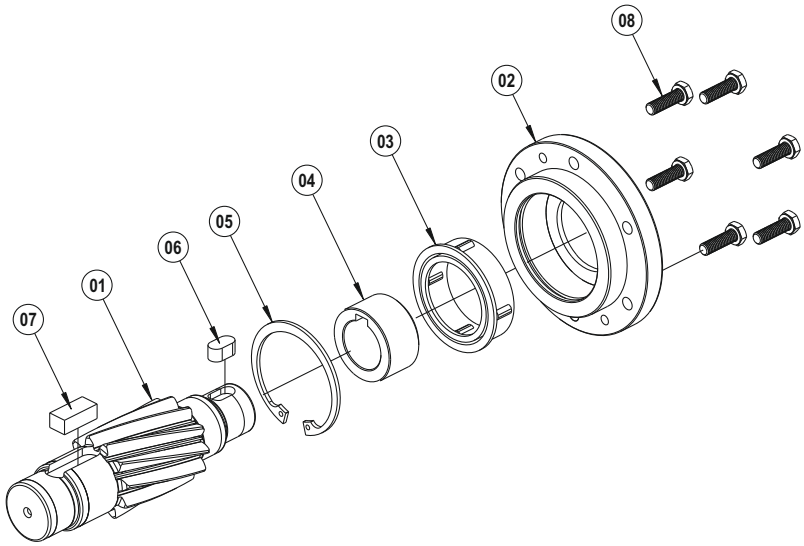

Pt/A Zwei Stufen

01 Antriebsritzel
02 Rücklaufsperre Deckel
03 Rücklaufsperre
04 Rücklaufsperre Aussenkäfig
05 Sicherungsring (DIN 472)
06 Passfeder A (DIN 6885)
07 Passfeder B (DIN 6885)
08 Verschrauben (DIN 912)

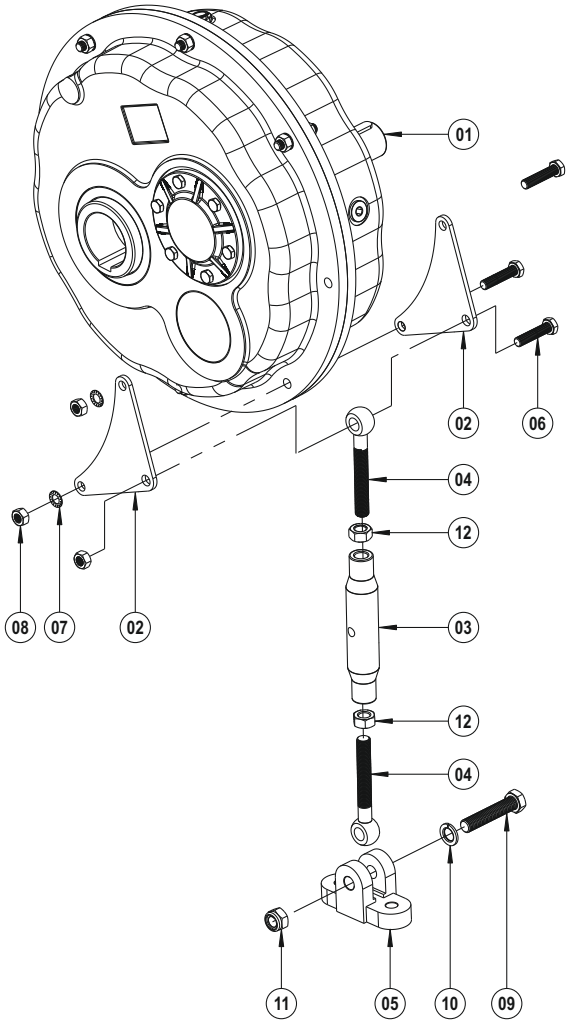

Drehmomentstütze

01 Gehäuse
02 Drehmomentstütze
03 Spann
04 Spannschraube
05 Befestigungsfuß
06 Verschrauben (DIN 933)
07 Distanzscheibe (DIN 127)
08 Schraubenmutter (DIN 934)
09 Verschrauben (DIN 933)
10 Distanzscheibe (DIN 127)
11 Schraubenmutter (DIN 985)
12 Schraubenmutter (DIN 934)

NRW®
DRIVE TECHNOLOGIES

● In der Schlinge 6, D-59227 Ahlen / DEUTSCHLAND
● T: +49 (0) 2382-855 7010 ● F: +49 (0) 2382-855 7015
● info@nrwdrivetechnologies.com ● www.nrwdrivetechnologies.com