NRW®
DRIVE TECHNOLOGIES

PH-PB SERIEN

Industriegetriebe

ALLGEMEINE STUCKLISTE

DE

www.nrwdrivetechnologies.com

Eine änderung in diesem Katalog der Technischen Werte sowie
Daten und Maßen und Gewichte bleiben vorbehalten.

NRW®

DRIVE TECHNOLOGIES

NRW®
DRIVE TECHNOLOGIES

PH 2 STUFE

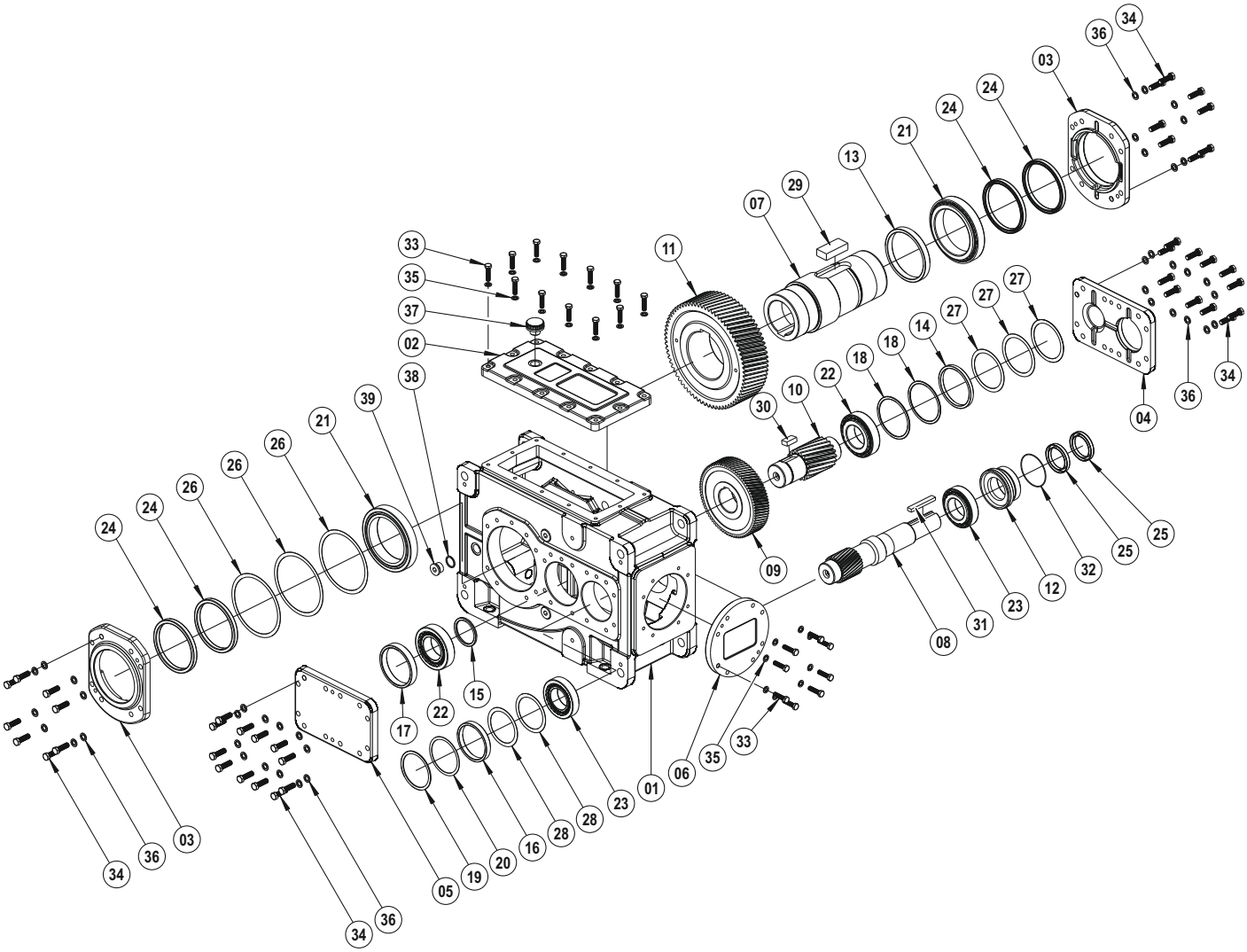

01	PH-PB Gehäuse	**21**	Kugellager
02	Abdeckung	**22**	Kugellager
03	Ausgabeabdeckung	**23**	Kugellager
04	Z1 Abdeckung	**24**	Öldichtung
05	Z1 Abdeckung (gefüllt)	**25**	Öldichtung
06	Abdeckung	**26**	Passscheibe (DIN 988)
07	Hohlwelle	**27**	Passscheibe (DIN 988)
08	Antriebsritzel	**28**	Passscheibe (DIN 988)
09	Antriebsrad	**29**	Passfeder (DIN 6885)
10	Ritzelwelle	**30**	Passfeder (DIN 6885)
11	Abtriebsrad	**31**	Passfeder (DIN 6885)
12	Z1 Buchse Abdecken	**32**	O-Ring
13	Distanzbuchse	**33**	Verschrauben (DIN 933)
14	Distanzbuchse	**34**	Verschrauben (DIN 933)
15	Distanzbuchse	**35**	Distanzscheibe (DIN 127)
16	Distanzbuchse	**36**	Distanzscheibe (DIN 127)
17	Distanzbuchse	**37**	Entlüftungsstopfen
18	Distanzscheibe	**38**	Distanzscheibe (DIN 7603)
19	Distanzscheibe	**39**	Ölstöpsel (DIN 908)
20	Distanzscheibe		

PH 3 STUFE

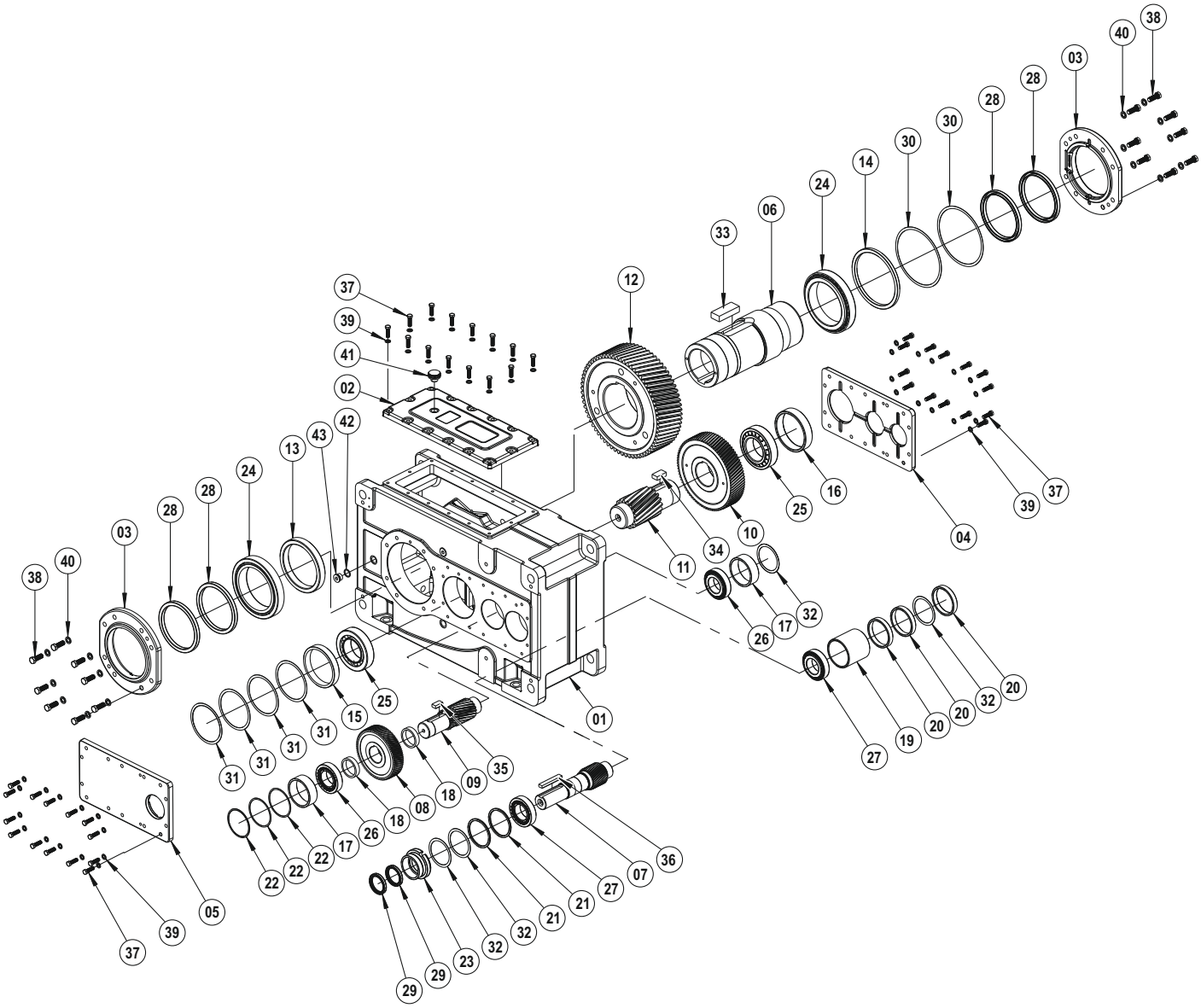

01	PH Gehäuse	**23**	Z1 Buchse Abdecken
02	Abdeckung	**24**	Kugellager
03	Ausgabeabdeckung	**25**	Kugellager
04	Z1 Abdeckung (gefüllt)	**26**	Kugellager
05	Z1 Abdeckung	**27**	Kugellager
06	Hohlwelle	**28**	Öldichtung
07	Antriebsritzel	**29**	Öldichtung
08	Antriebsrad	**30**	Passscheibe (DIN 988)
09	Ritzelwelle	**31**	Passscheibe (DIN 988)
10	Abtriebsrad	**32**	Passscheibe (DIN 988)
11	Ritzelwelle	**33**	Passfeder (DIN 6885)
12	Abtriebsrad	**34**	Passfeder (DIN 6885)
13	Distanzbuchse	**35**	Passfeder (DIN 6885)
14	Distanzbuchse	**36**	Passfeder (DIN 6885)
15	Distanzbuchse	**37**	Verschrauben (DIN 933)
16	Distanzbuchse	**38**	Verschrauben (DIN 933)
17	Distanzbuchse	**39**	Distanzscheibe (DIN 127)
18	Distanzbuchse	**40**	Distanzscheibe (DIN 127)
19	Distanzbuchse	**41**	Entlüftungsstopfen
20	Distanzbuchse	**42**	Distanzscheibe (DIN 7603)
21	Distanzbuchse	**43**	Ölstöpsel (DIN 908)
22	Distanzscheibe		

PH 4 STUFE

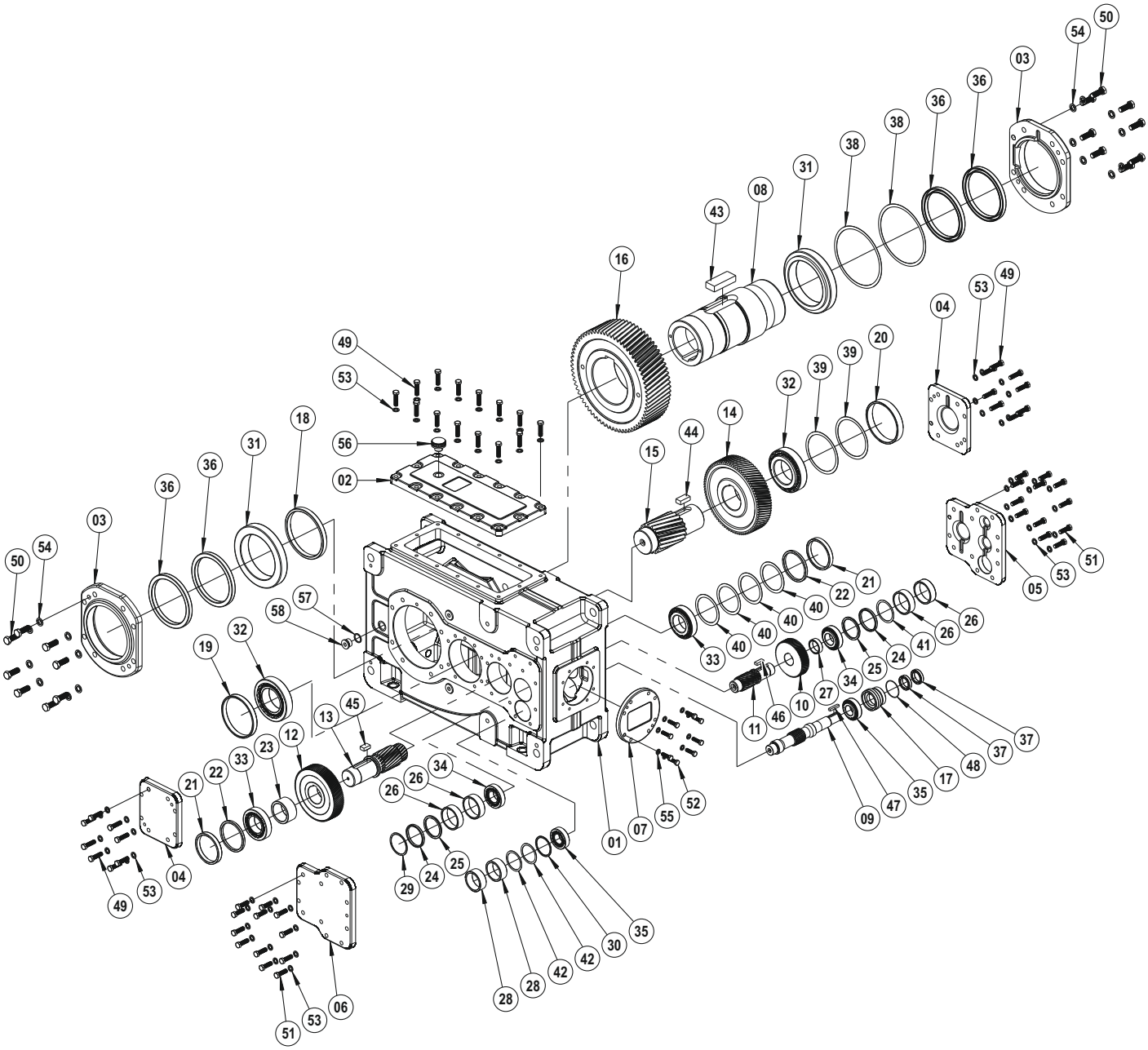

01	PH-PB Gehäuse	**16**	Abtriebsrad	**31**	Kugellager	**46**	Passfeder (DIN 6885)
02	Abdeckung	**17**	Z1 Buchse Abdecken	**32**	Kugellager	**47**	Passfeder (DIN 6885)
03	Ausgabeabdeckung	**18**	Distanzbuchse	**33**	Kugellager	**48**	O-Ring
04	Z6 Abdeckung	**19**	Distanzbuchse	**34**	Kugellager	**49**	Verschrauben (DIN 933)
05	Z1 Abdeckung	**20**	Distanzbuchse	**35**	Kugellager	**50**	Verschrauben (DIN 933)
06	Z1 Abdeckung (gefüllt)	**21**	Distanzbuchse	**36**	Öldichtung	**51**	Verschrauben (DIN 933)
07	Abdeckung	**22**	Distanzbuchse	**37**	Öldichtung	**52**	Verschrauben (DIN 933)
08	Hohlwelle	**23**	Distanzbuchse	**38**	Passscheibe (DIN 988)	**53**	Distanzscheibe (DIN 127)
09	Antriebsritzel	**24**	Distanzbuchse	**39**	Passscheibe (DIN 988)	**54**	Distanzscheibe (DIN 127)
10	Antriebsrad	**25**	Distanzbuchse	**40**	Passscheibe (DIN 988)	**55**	Distanzscheibe (DIN 127)
11	Ritzelwelle	**26**	Distanzbuchse	**41**	Passscheibe (DIN 988)	**56**	Entlüftungsstopfen
12	Abtriebsrad	**27**	Distanzbuchse	**42**	Passscheibe (DIN 988)	**57**	Distanzscheibe (DIN 7603)
13	Ritzelwelle	**28**	Distanzbuchse	**43**	Passfeder (DIN 6885)	**58**	Ölstöpsel (DIN 908)
14	Abtriebsrad	**29**	Distanzscheibe	**44**	Passfeder (DIN 6885)		
15	Ritzelwelle	**30**	Distanzscheibe	**45**	Passfeder (DIN 6885)		

PB 3 STUFE

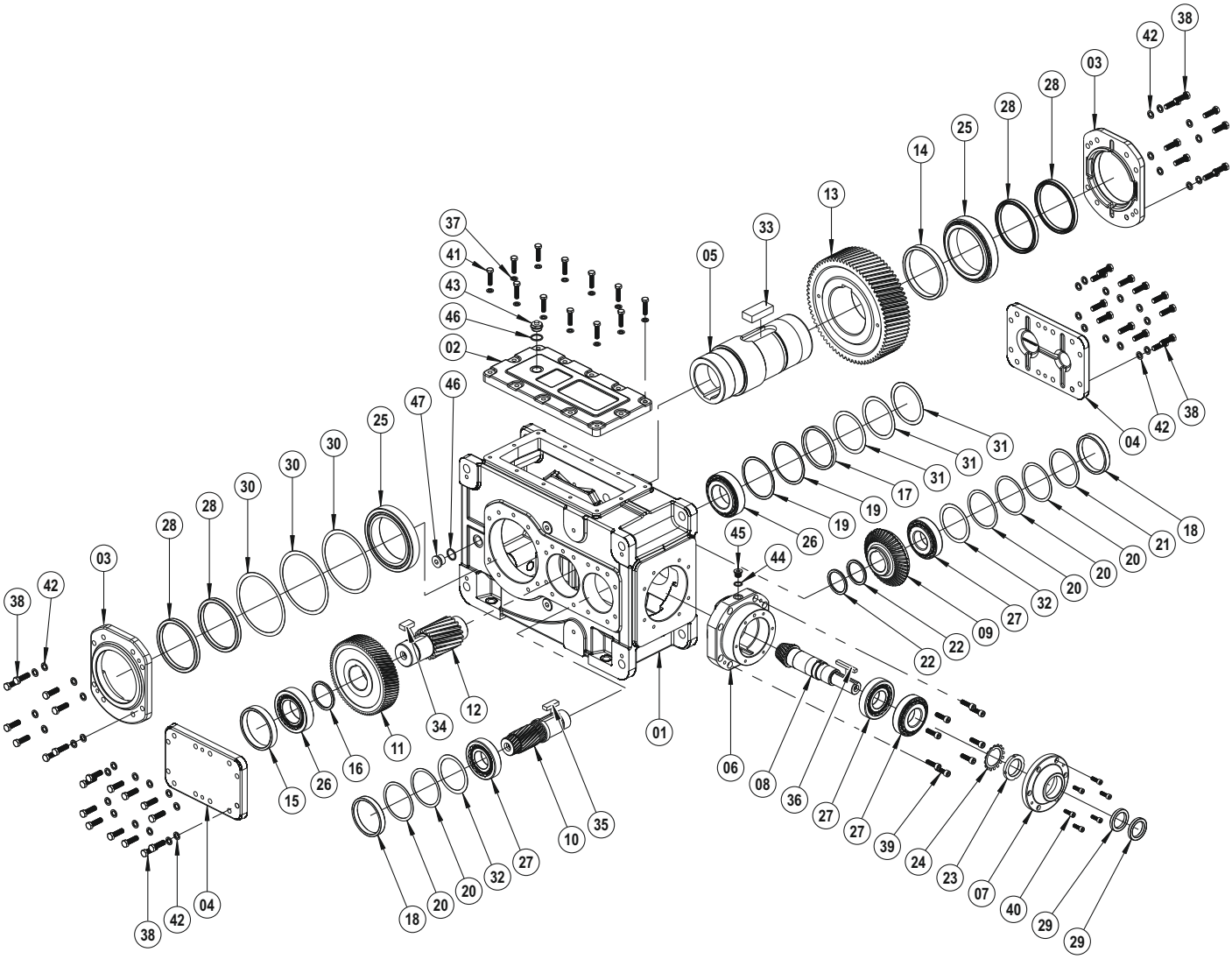

01	PH-PB Gehäuse	**17**	Distanzbuchse	**33**	Passfeder (DIN 6885)
02	Abdeckung	**18**	Distanzbuchse	**34**	Passfeder (DIN 6885)
03	Ausgabeabdeckung	**19**	Distanzscheibe	**35**	Passfeder (DIN 6885)
04	Z1 Abdeckung (gefüllt)	**20**	Distanzscheibe	**36**	Passfeder (DIN 6885)
05	Hohlwelle	**21**	Distanzscheibe	**37**	Verschrauben (DIN 333)
06	W Gehäuse	**22**	Distanzscheibe	**38**	Verschrauben (DIN 333)
07	W Gehäusedeckel	**23**	Schraubenmutter (DIN 981)	**39**	Verschrauben (DIN 912)
08	W Welle (Antriebsritzel)	**24**	Distanzscheibe (DIN 5406)	**40**	Verschrauben (DIN 912)
09	Antriebsrad	**25**	Kugellager	**41**	Distanzscheibe (DIN 127)
10	Ritzelwelle	**26**	Kugellager	**42**	Distanzscheibe (DIN 127)
11	Abtriebsrad	**27**	Kugellager	**43**	Entlüftungsstopfen
12	Ritzelwelle	**28**	Öldichtung	**44**	Distanzscheibe (DIN 7603)
13	Abtriebsrad	**29**	Öldichtung	**45**	Ölstöpsel (DIN 908)
14	Distanzbuchse	**30**	Passscheibe (DIN 988)	**46**	Distanzscheibe (DIN 7603)
15	Distanzbuchse	**31**	Passscheibe (DIN 988)	**47**	Ölstöpsel (DIN 908)
16	Distanzbuchse	**32**	Passscheibe (DIN 988)		

PB 4 STUFE

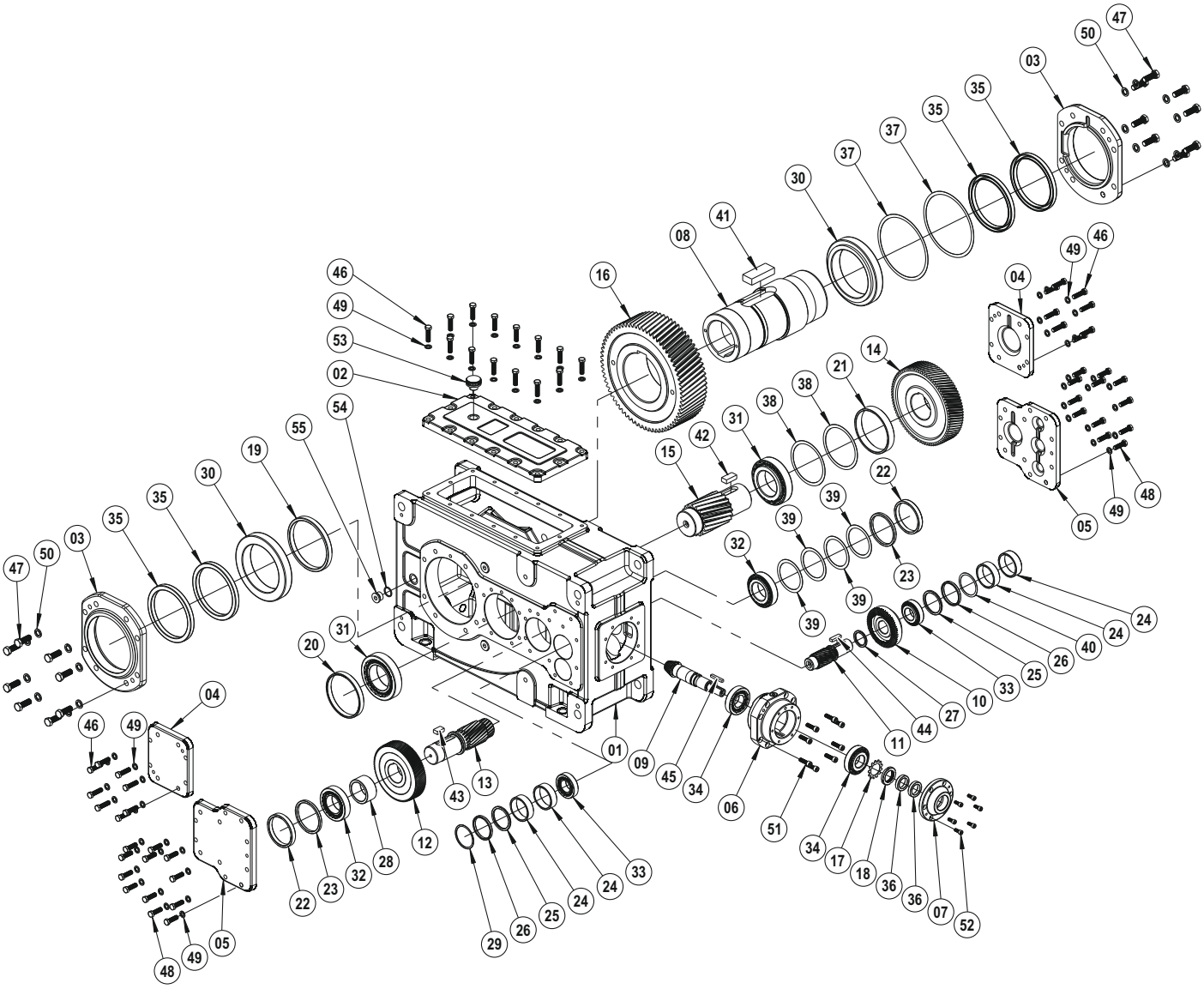

01	PH-PB Gehäuse	**15**	Ritzelwelle	**29**	Distanzscheibe	**43**	Passfeder (DIN 6885)
02	Abdeckung	**16**	Abtriebsrad	**30**	Kugellager	**44**	Passfeder (DIN 6885)
03	Ausgabeabdeckung	**17**	Distanzscheibe (DIN 5406)	**31**	Kugellager	**45**	Passfeder (DIN 6885)
04	Z6 Abdeckung	**18**	Schraubenmutter (DIN 981)	**32**	Kugellager	**46**	Verschrauben (DIN 933)
05	Z1 Abdeckung (gefüllt)	**19**	Distanzbuchse	**33**	Kugellager	**47**	Verschrauben (DIN 933)
06	W Gehäuse	**20**	Distanzbuchse	**34**	Kugellager	**48**	Verschrauben (DIN 933)
07	W Gehäusedeckel	**21**	Distanzbuchse	**35**	Öldichtung	**49**	Distanzscheibe (DIN 127)
08	Hohlwelle	**22**	Distanzbuchse	**36**	Öldichtung	**50**	Distanzscheibe (DIN 127)
09	Antriebsritzel	**23**	Distanzbuchse	**37**	Passscheibe (DIN 988)	**51**	Verschrauben (DIN 912)
10	Antriebsrad	**24**	Distanzbuchse	**38**	Passscheibe (DIN 988)	**52**	Verschrauben (DIN 912)
11	Ritzelwelle	**25**	Distanzbuchse	**39**	Passscheibe (DIN 988)	**53**	Entlüftungsstopfen
12	Abtriebsrad	**26**	Distanzbuchse	**40**	Passscheibe (DIN 988)	**54**	Distanzscheibe (DIN 7603)
13	Ritzelwelle	**27**	Distanzbuchse	**41**	Passfeder (DIN 6885)	**55**	Ölstöpsel (DIN 908)
14	Abtriebsrad	**28**	Distanzbuchse	**42**	Passfeder (DIN 6885)		

PB HILFSANTRIEBS

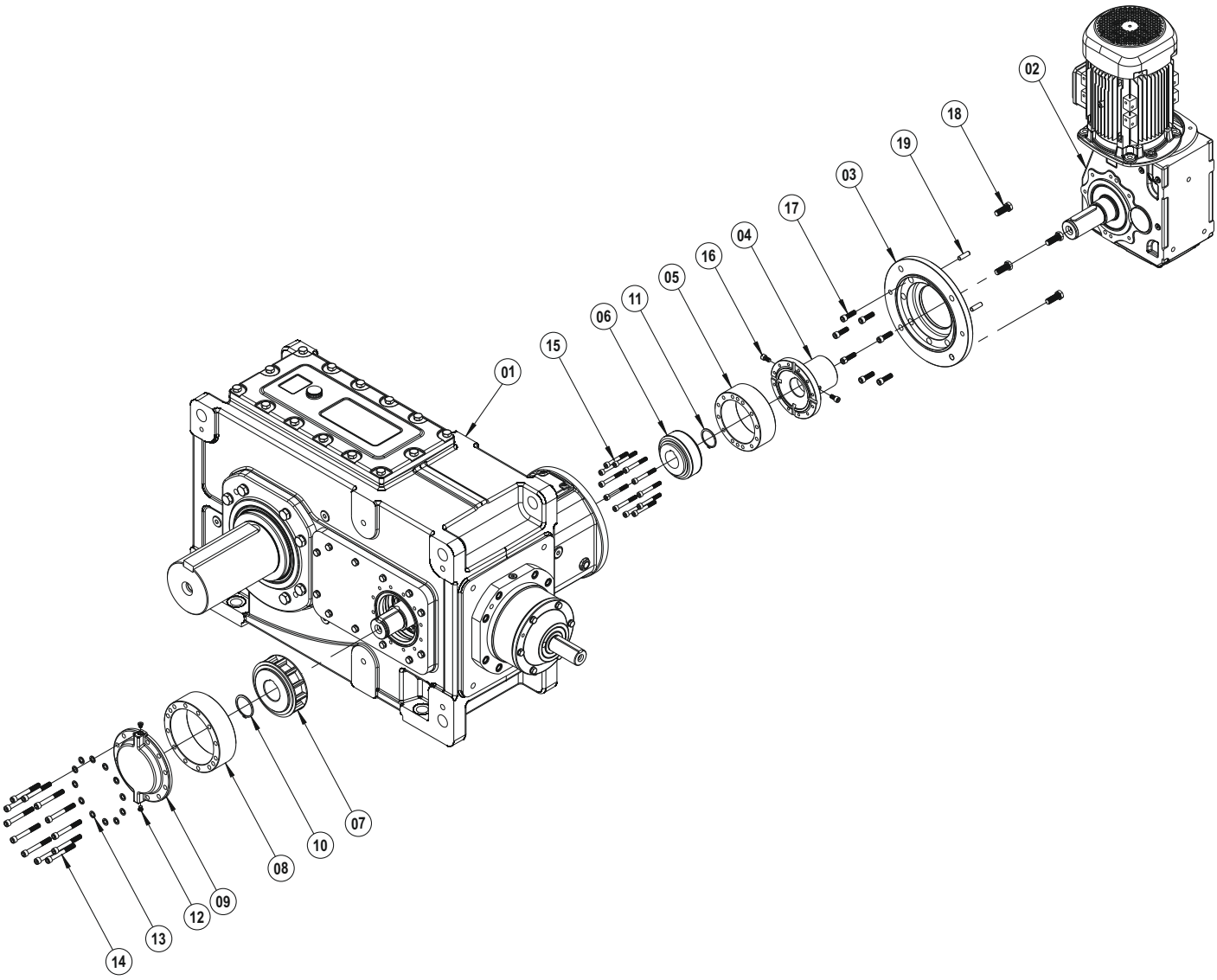

01 PH Bausatz
02 PKD Bausatz
03 Zwischenflansch
04 Rücklaufsperre verbindunge Flansch
05 Rücklaufsperre Innenkäfig
06 Rücklaufsperre
07 Rücklaufsperre
08 Rücklaufsperre Innenkäfig
09 Rücklaufsperre Deckel
10 Sicherungsring (DIN 471)
11 Sicherungsring (DIN 471)
12 Ölstöpsel (DIN 908)
13 Distanzscheibe (DIN 127)
14 Verschrauben (DIN 912)
15 Verschrauben (DIN 912)
16 Verschrauben (DIN 912)
17 Verschrauben (DIN 912)
18 Verschrauben (DIN 933)
19 Bolzen

PH-PB EIN ODER AUSGABE OPTIONEN

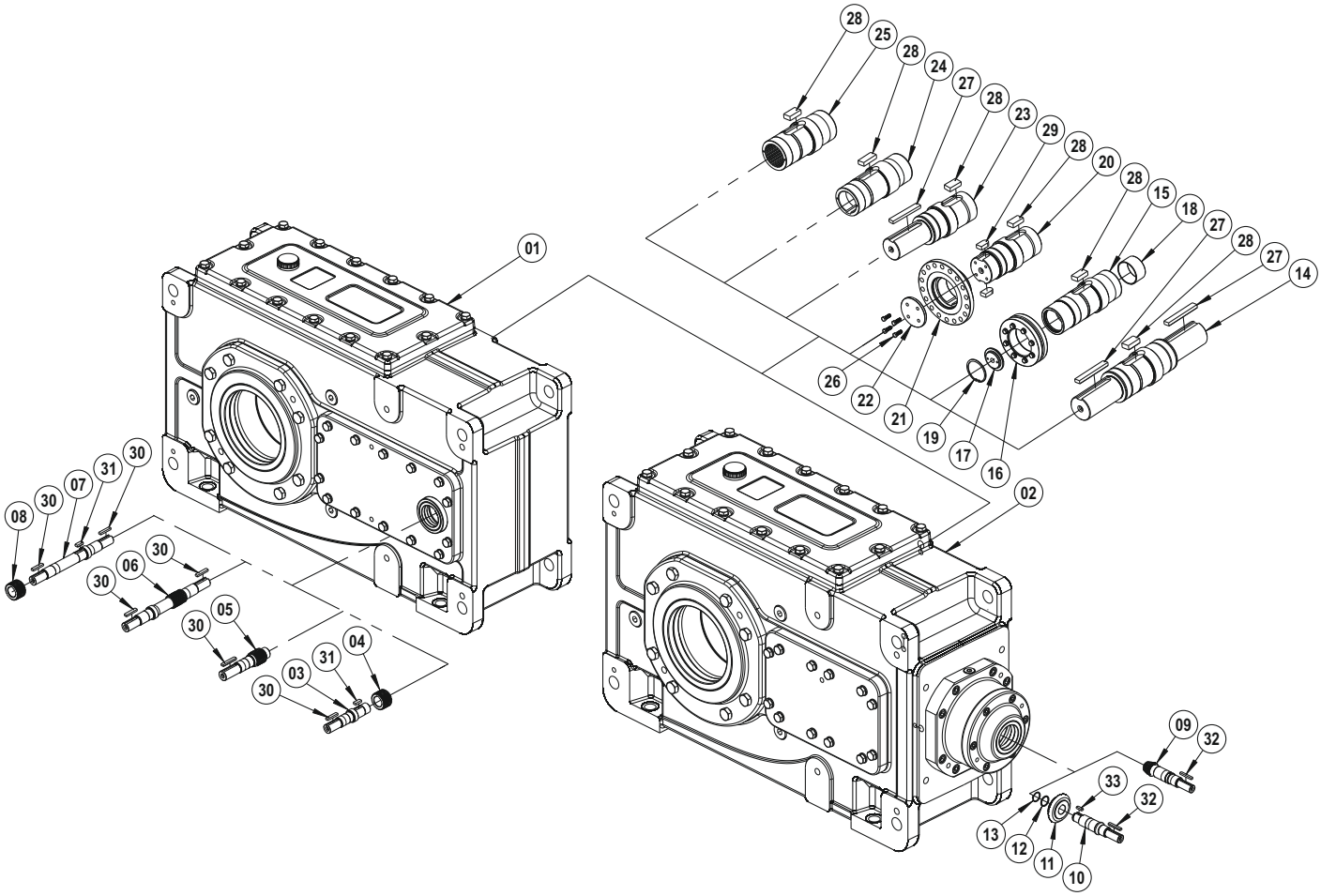

01 PH Bausatz
02 PB Bausatz
03 PH Eingabewelle (Mit Passfeder)
04 PH Antriebsritzel (Mit Passfeder)
05 PH Eingabewelle (mit Zahnrad)
06 PH Doppelte Eingabewelle (mit Zahnrad)
07 PH Doppelte Eingabewelle (Mit Passfeder)
08 PH Antriebsritzel (Mit Passfeder)
09 PB Antriebswelle (mit Zahnrad)
10 PB Antriebswelle (Mit Passfeder)
11 PB Antriebsritzel (Mit Passfeder)
12 Distanzscheibe
13 Sicherungsring (DIN 471)
14 Abtriebswelle
15 Schrumpfscheibe Hohlwelle
16 Schrumpfscheibe
17 Abziehscheibe
18 Schrumpfscheibenbuchse
19 Sicherungsring (DIN 472)
20 Abtriebswelle mit Flansch
21 B5 Abtriebsflansch
22 Abziehscheibe
23 Abtriebswelle
24 Hohlwelle
25 Hohlwelle (DIN 5480)
26 Verschrauben (DIN 933)
27 Passfeder B (DIN 6885)
28 Passfeder B (DIN 6885)
29 Passfeder A-B (DIN 6885)
30 Passfeder B (DIN 6885)
31 Passfeder B (DIN 6885)
32 Passfeder B (DIN 6885)
33 Passfeder B (DIN 6885)

PH IEC

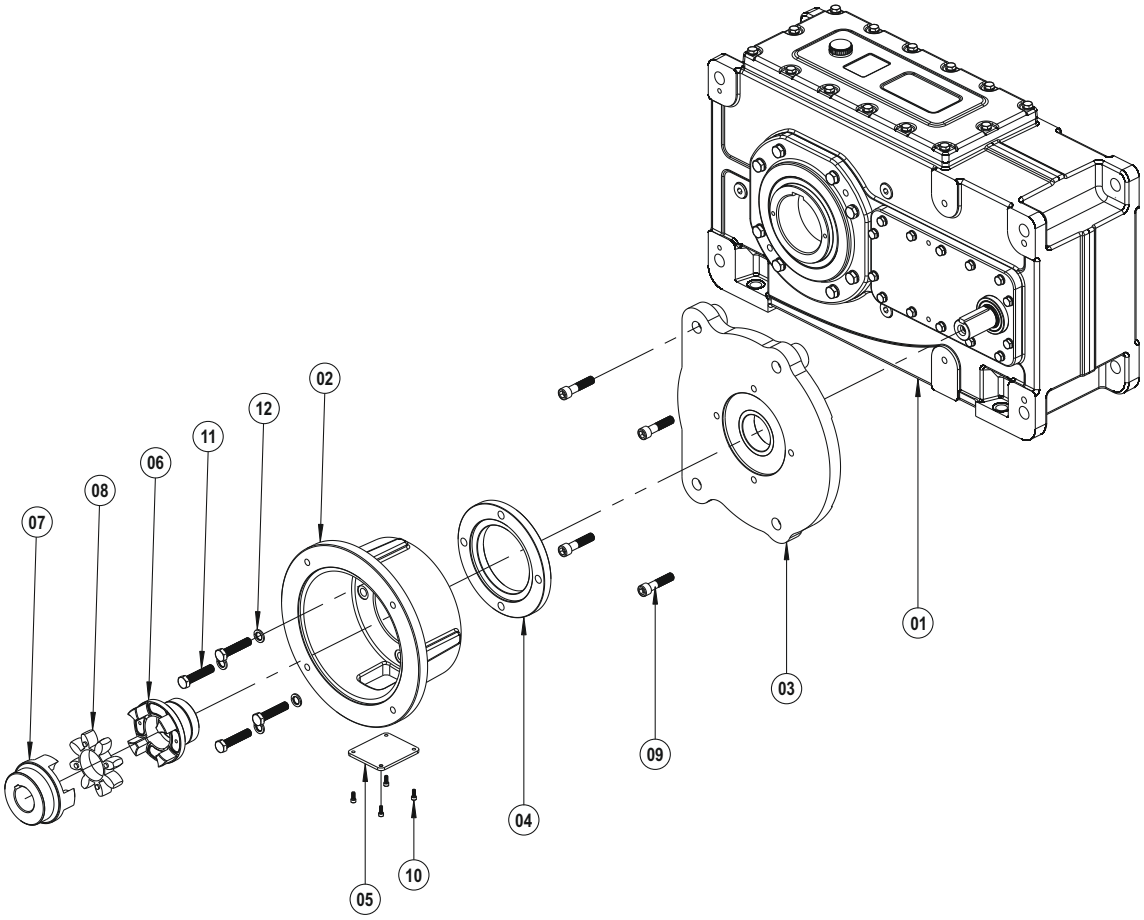

01 PH Bausatz
02 IEC Gehäuse
03 IEC verbindung Platte
04 IEC Flansch
05 IEC Gehäusedeckel
06 Kupplung (Getriebeseite)
07 Kupplung (Motorseite)
08 Spider
09 Verschrauben (DIN 912)
10 Verschrauben (DIN 912)
11 Verschrauben (DIN 933)
12 Distanzscheibe (DIN 127)

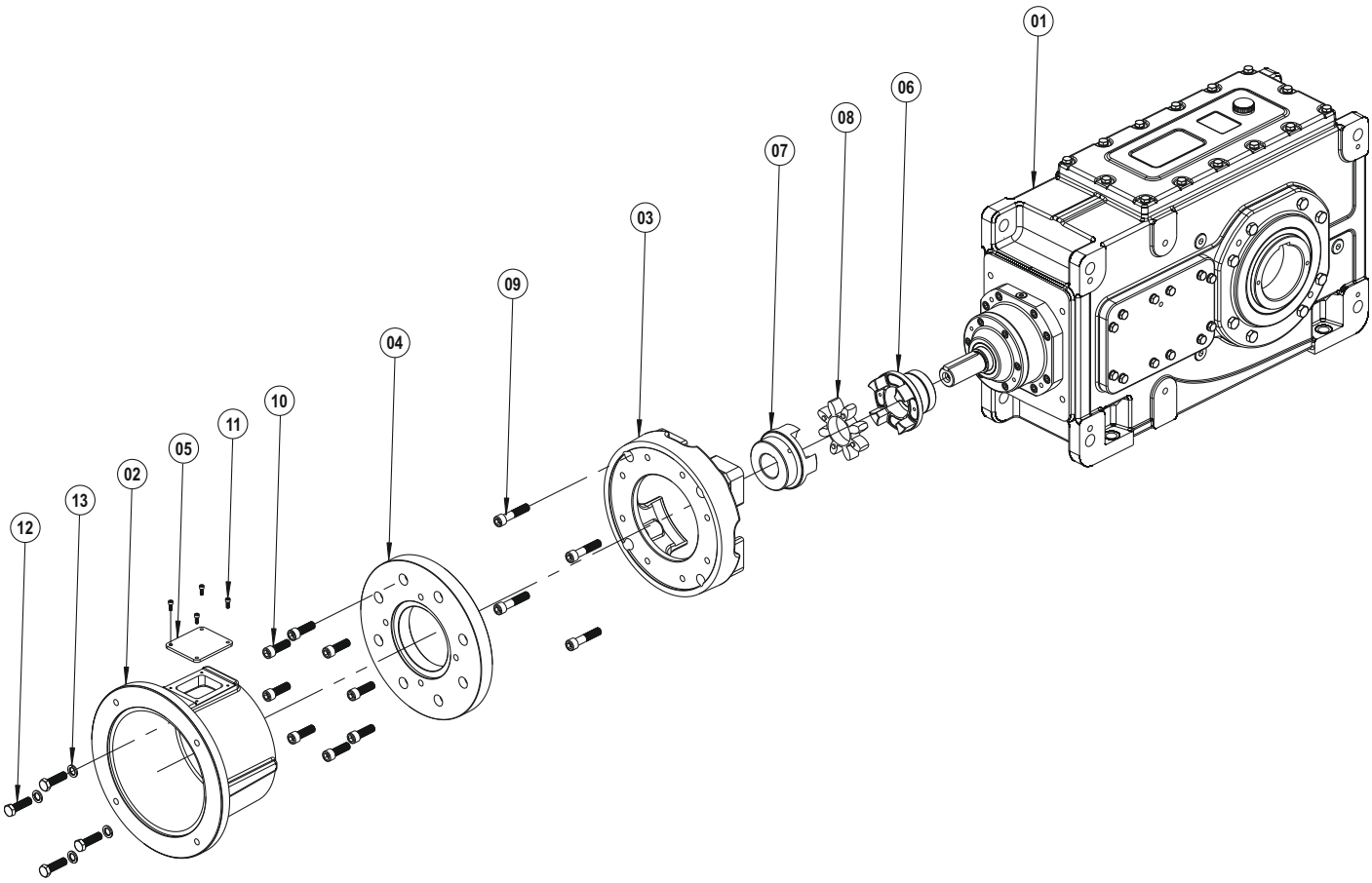

01 PB Bausatz
02 IEC Gehäuse
03 IEC verbindung Platte
04 IEC Flansch
05 IEC Gehäusedeckel
06 Kupplung (Getriebeseite)
07 Kupplung (Motorseite)
08 Spider
09 Verschrauben (DIN 912)
10 Verschrauben (DIN 912)
11 Verschrauben (DIN 912)
12 Verschrauben (DIN 933)
13 Distanzscheibe (DIN 127)

NRW®
DRIVE TECHNOLOGIES

● In der Schlinge 6, D-59227 Ahlen / DEUTSCHLAND
● T: +49 (0) 2382-855 7010 ● F: +49 (0) 2382-855 7015
● info@nrwdrivetechnologies.com ● www.nrwdrivetechnologies.com